Installation manual

Montageanleitung ● Notice de montage ● Istruzioni per il montaggio
Manual de montaje ● Monteringsanvisning ● Installatiegids ● Asennusohje ● Installationsmanual ● Paigaldusjuhend

Element house EL18-4633-2

Elementhaus ● Maison à modules ● Casetta in elementi ● Cobertizo ● Redskapsbod ● Element huis ● Elementti piharakennus ● Friggebod ● Elementmaja

Width 452 x Depth 330 cm

Breite/Tiefe ● Largeur/Profondeur ● Lunghezza/Profondita ● Ancho/Profundidad ● Bredde/Dybde ● Breedte/Diepte ● Leveys/Pituus ● Bredd/Längd ● Laius/pikkus

Log thickness 18 mm

Bohlenstärke ● Épaisseur des murs ● Spessore delle pareti ● Grosor de pared ● Tykkelse ● Wanddikte ● Seinän paksuus ● Väggtjocklek ● Seinapaksus

The producer shall have the right to make technical changes to the product ● Technische Änderungen vorbehalten ● Le producteur réserve le droit d'effectuer des modifications techniques au produit ● Il produttore mantiene il diritto di apportare modifiche tecniche al prodotto ● Reservado el derecho a modificaciones técnicas ● Produsent forbeholder seg retten til å endre tekniske egenskaper ved produktet ● Alle rechten en technische wijzigingen voorbehouden ● Valmistaja pidättää oikeuden tehdä tuotteeseen teknisiä muutoksia ● Tillverkaren har rätt att utföra tekniska förändringar för produkten ● Tootja jätab endale õiguse muuta toote tehnilisi omadusi

EL1	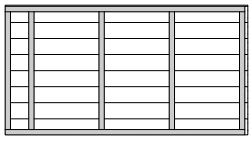	2055 x 1097 x 88	9
EL2	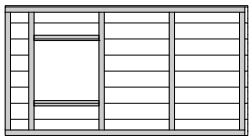	2055 x 1097 x 88	1
EL3	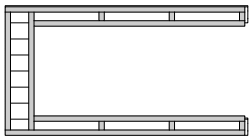	2055 x 1097 x 88	1
EL4	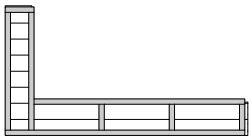	2055 x 1097 x 88	1
EL5	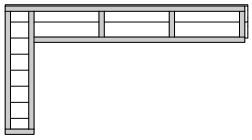	2055 x 1097 x 88	1
EL6	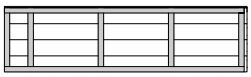	2055 x 553 x 88	2
EL7		3297 x 495 x 88	2
U90-20-919P	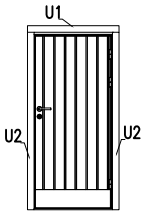 U1 – 19x70x980 2 pcs U2 – 19x70x1880 4 pcs	870 x 1885 x 90	1
TU90-20-1519P	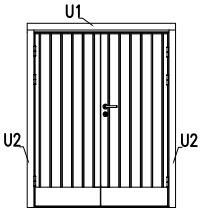 U1 – 19x70x1580 2 pcs U2 – 19x70x1880 4 pcs	1470 x 1885 x 90	1

1	Treated	45 x 70 x 4488	2
2	Treated	45 x 70 x 3171	9
3		19 x 89 x 4488	37
4		44 x 120 x 4984	1
5		44 x 120 x 4384	4
6		44 x 120 x 212	8
7		28 x 120 x 4984	2
8		19 x 89 x 1880	112
9		16 x 95 x 5016	2
10		32 x 40 x 2492	4
11		16 x 120 x 2145	8
12		19 x 70 x 1945	4
13		18 x 135 x 2055	4
14		28 x 114 x 3121	21
15		45 x 45 x 2070	2
16		16 x 45 x 650	1
17		16 x 45 x 600	1
F1	QKRPP6x120Zn	Ø 6 x 120	18
F2	QKRPP4_5x70Zn	Ø 4.5 x 70	180
F3	QKRPP4x50Zn	Ø 4 x 50	250
F4	QKRPP2_5x16Zn	Ø 2.5 x 16	12
F5	QNA3x70Zn	Ø 3 x 70	800
F6	QKA100x150Zn	100 x 150	2
F7	QNU60x60x40Zn	60 x 60 x 40	8
F8	QLIUY QULSI35x35-1 QULKAY-1		2 sets

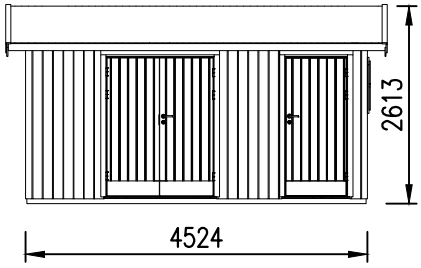

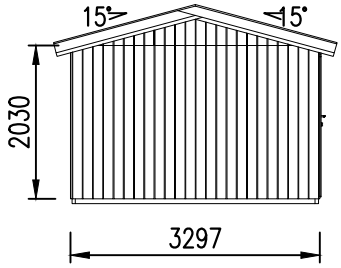

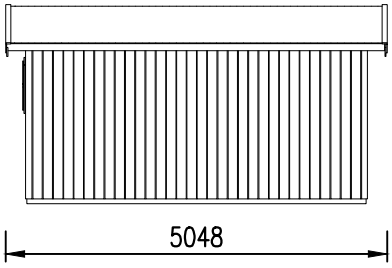

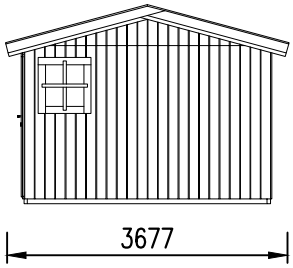

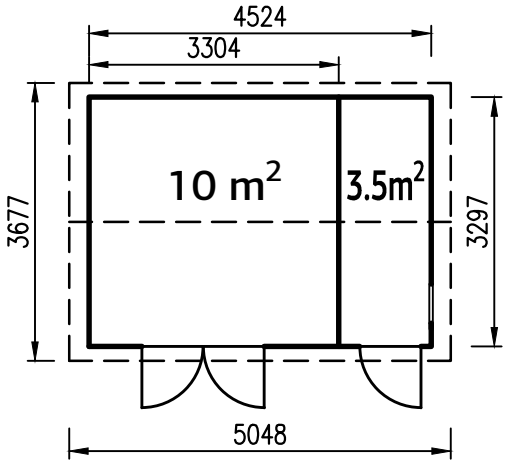

Object name EL 18-4633-2	Drawing Plan, elevations		Scale 1:100 Paper A4
Palmako LEMEKS GROUP AS Palmako Näituse 25, Tartu 50409, Estonia tel. +372 73 55 530 fax. +372 73 55 544 www.palmako.com	Customer	Log	
	Drawn by 007		
	Date 08.01.2020	File 100523.dwg	Page 1

Olaf 13.5

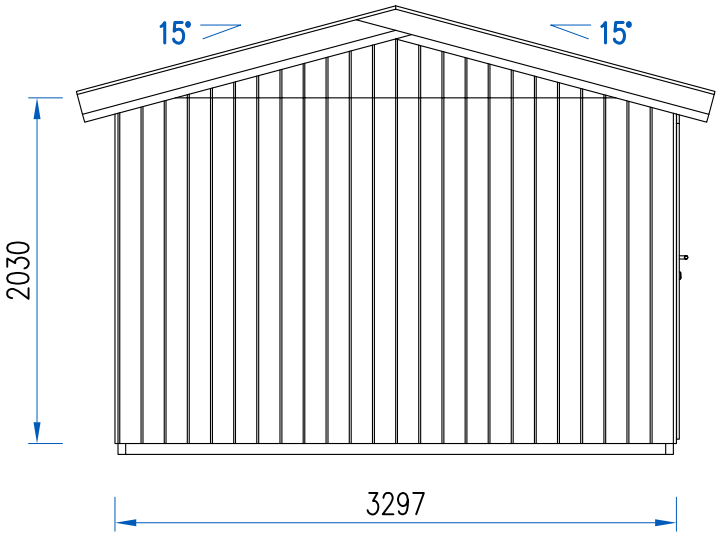

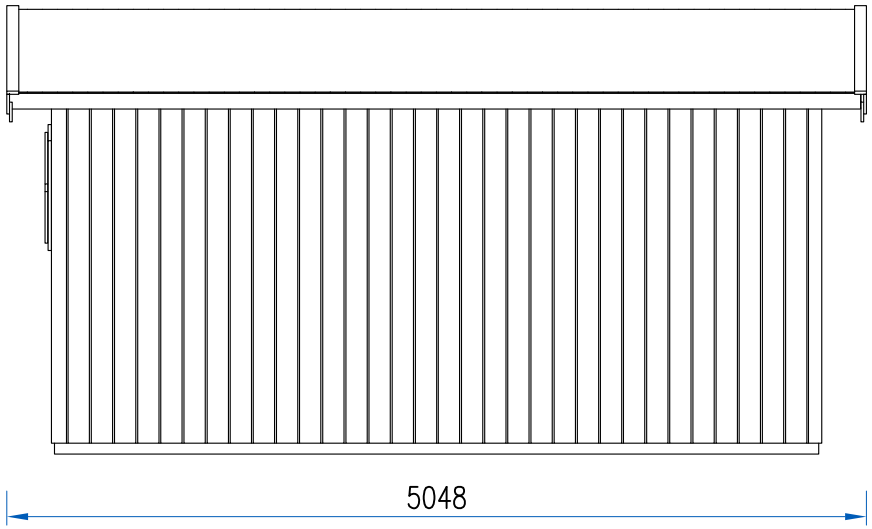

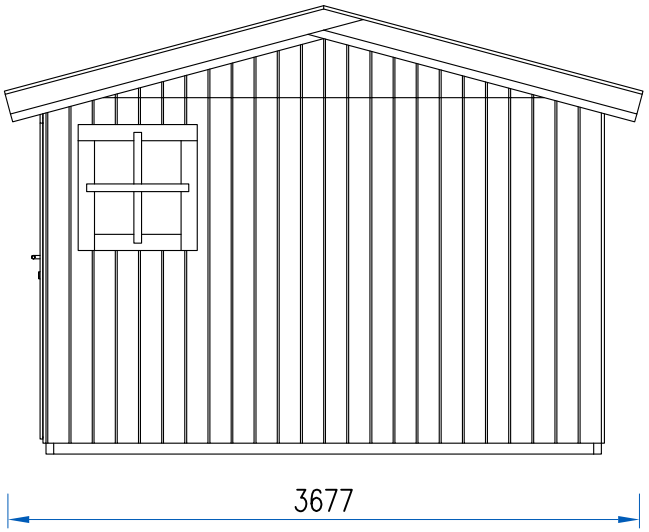

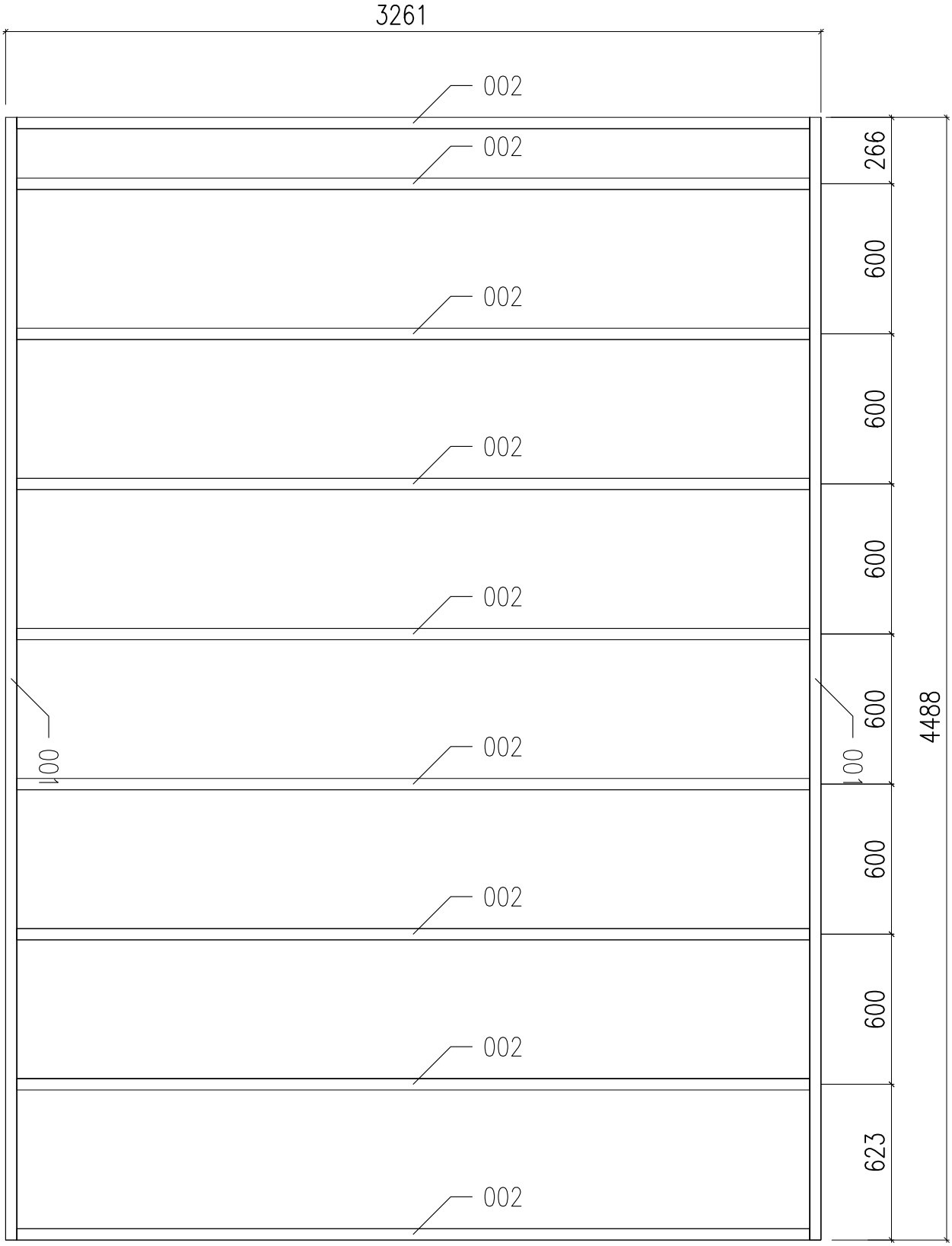
3261
002
002
002
002
002
002
002
002
002
001
001
266
600
600
600
600
600
600
600
623
4488

Olaf 13.5

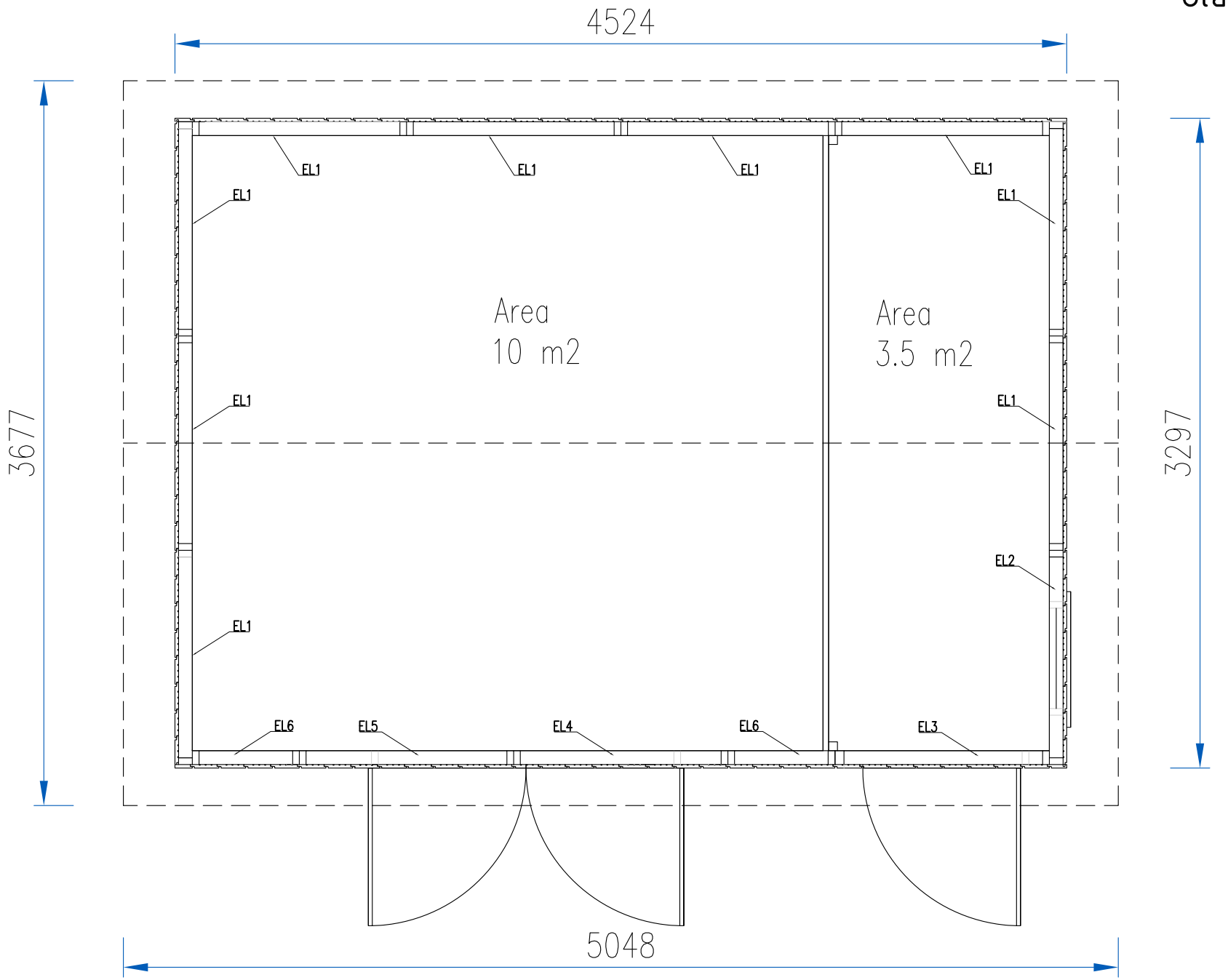
4524
3677
3297
5048
Area
10 m2
Area
3.5 m2
EL1
EL2
EL3
EL4
EL5
EL6

1

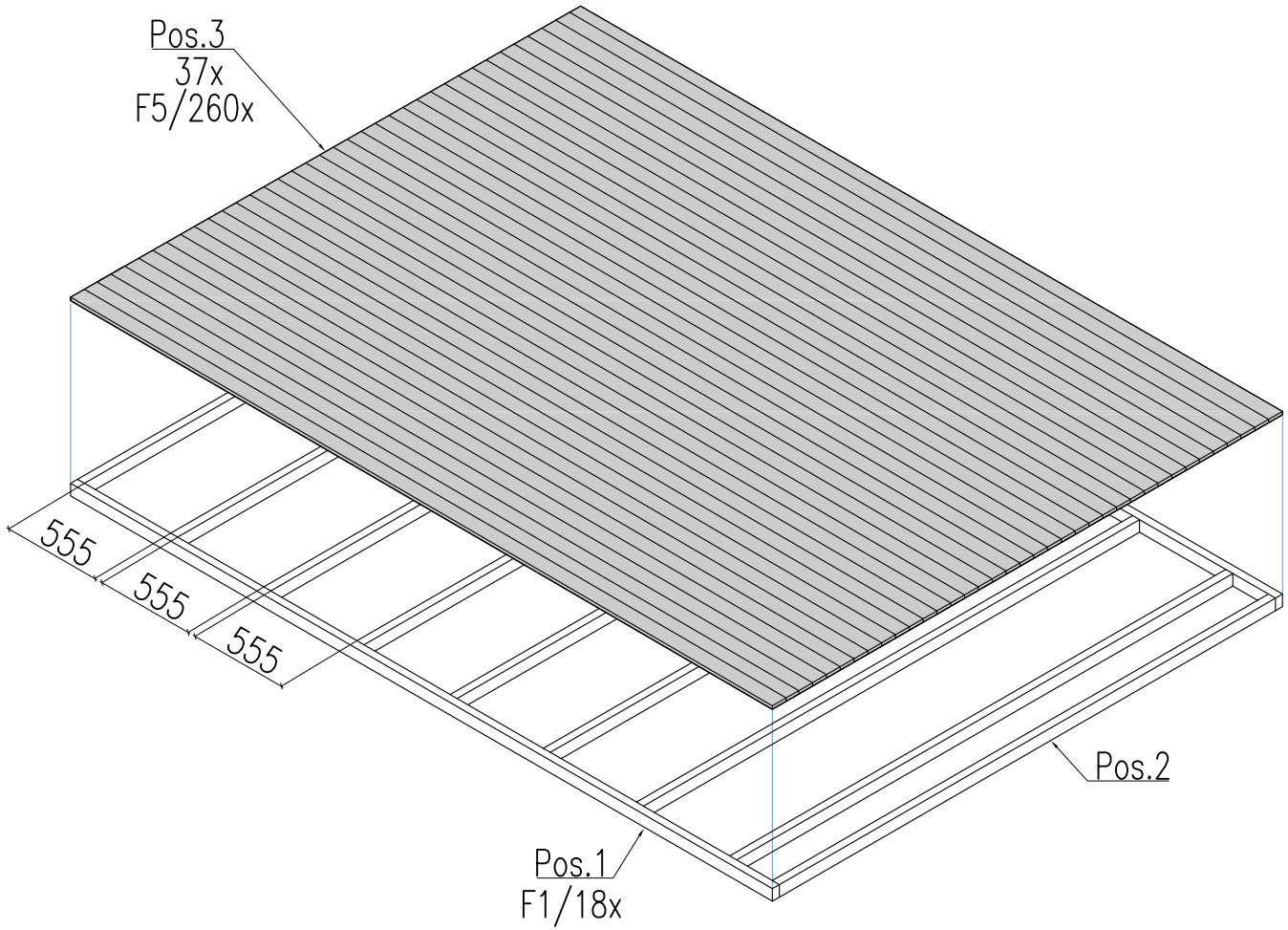

2

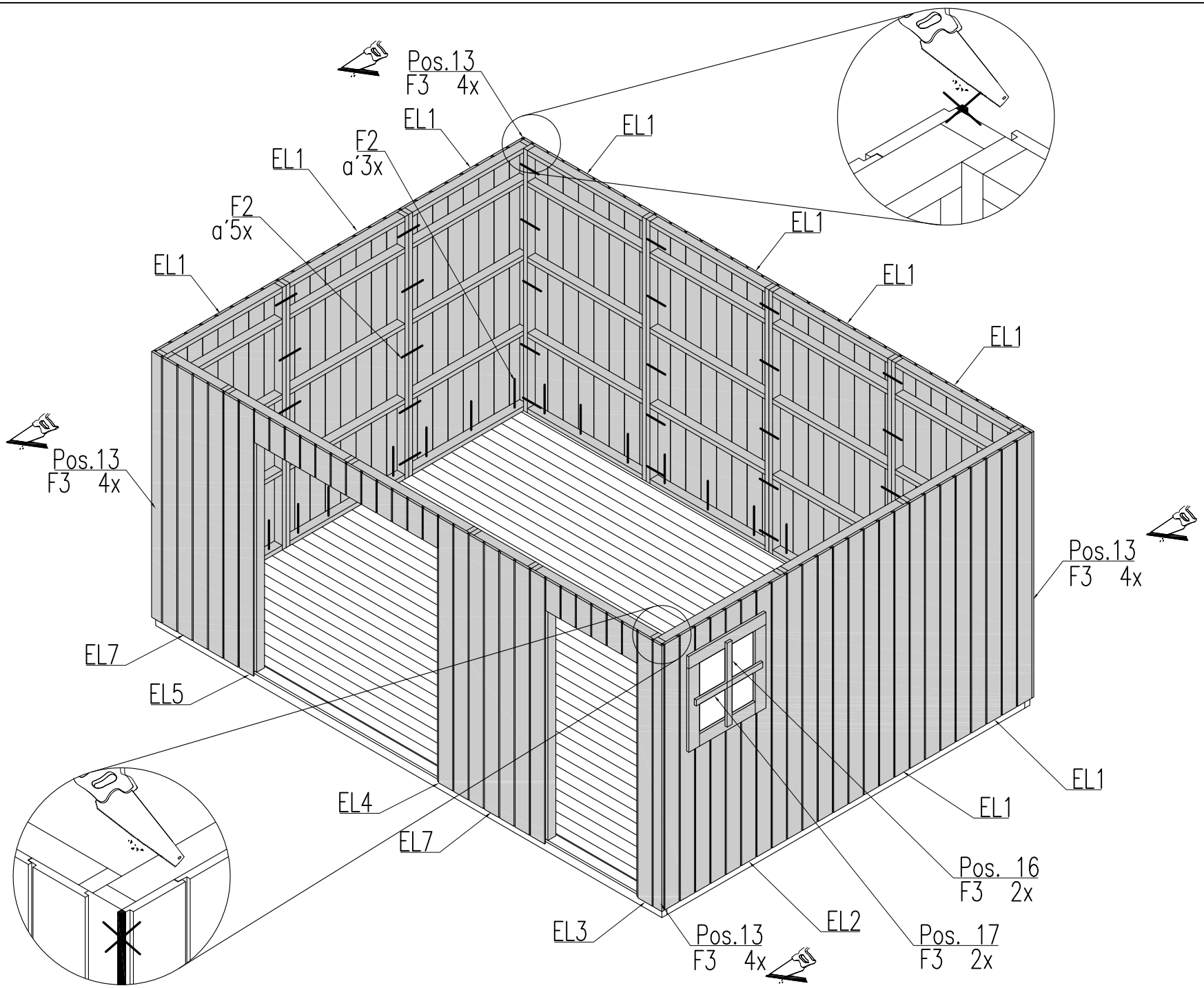
Pos.13
F3 4x
EL1
EL1
F2
a´3x
EL1
F2
a´5x
EL1
EL1
EL1
EL1
Pos.13
F3 4x
Pos.13
F3 4x
EL7
EL5
EL4
EL7
EL3
Pos.13
F3 4x
EL1
EL1
Pos. 16
F3 2x
EL2
Pos. 17
F3 2x

3

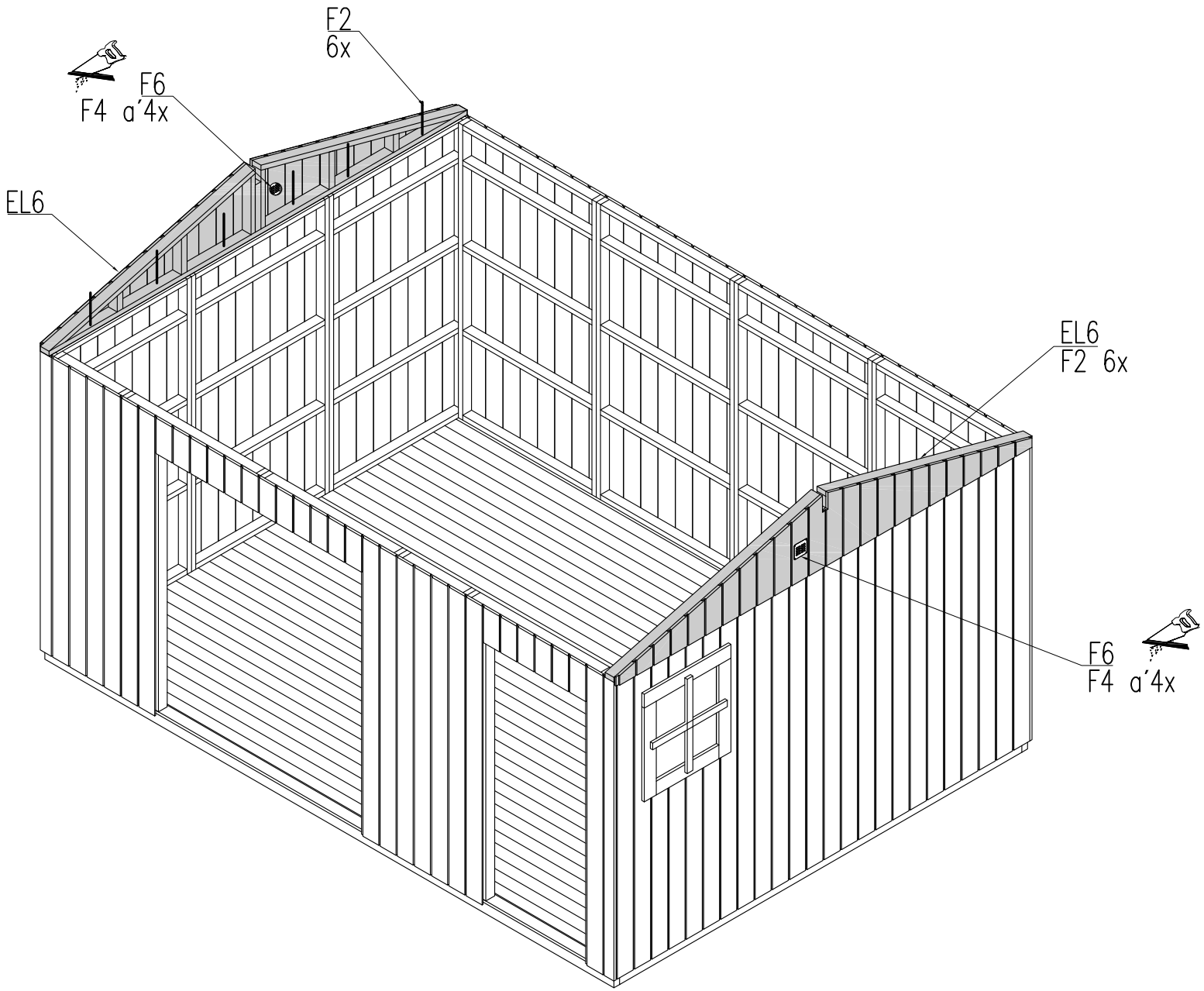

4

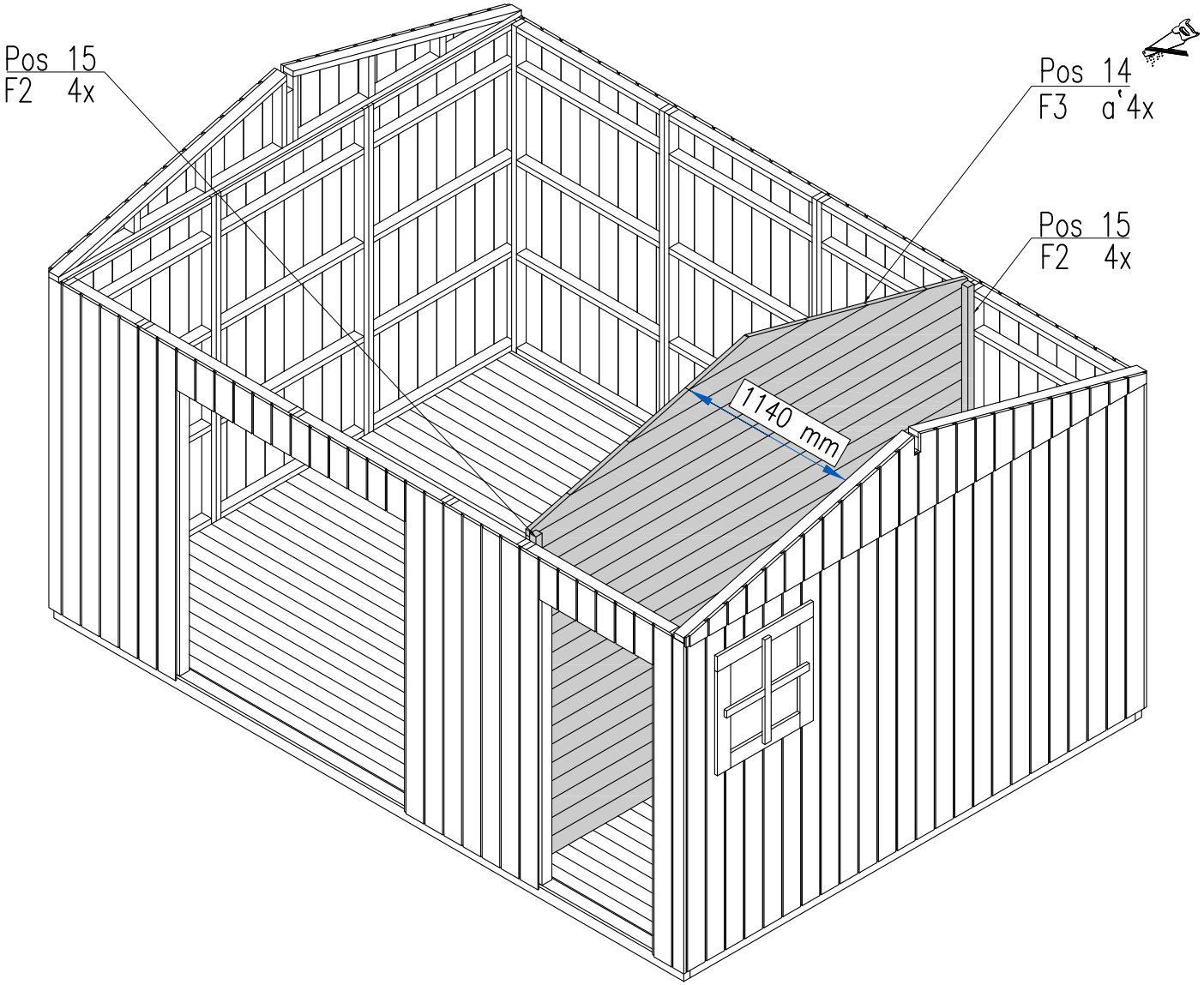

5

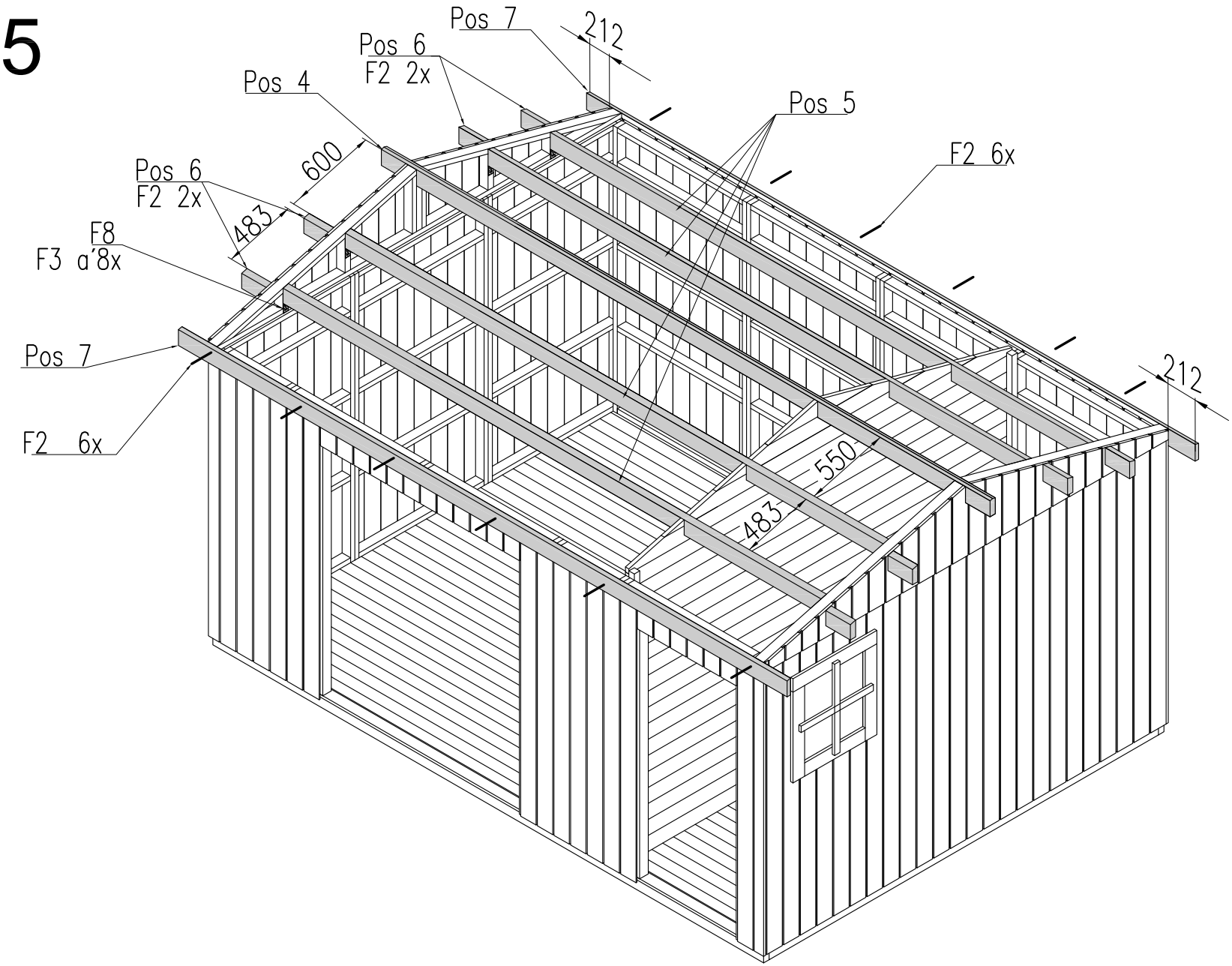
Pos 7
212
Pos 6
F2 2x
Pos 4
Pos 5
F2 6x
600
Pos 6
F2 2x
483
F8
F3 a'8x
Pos 7
F2 6x
212
550
483

6

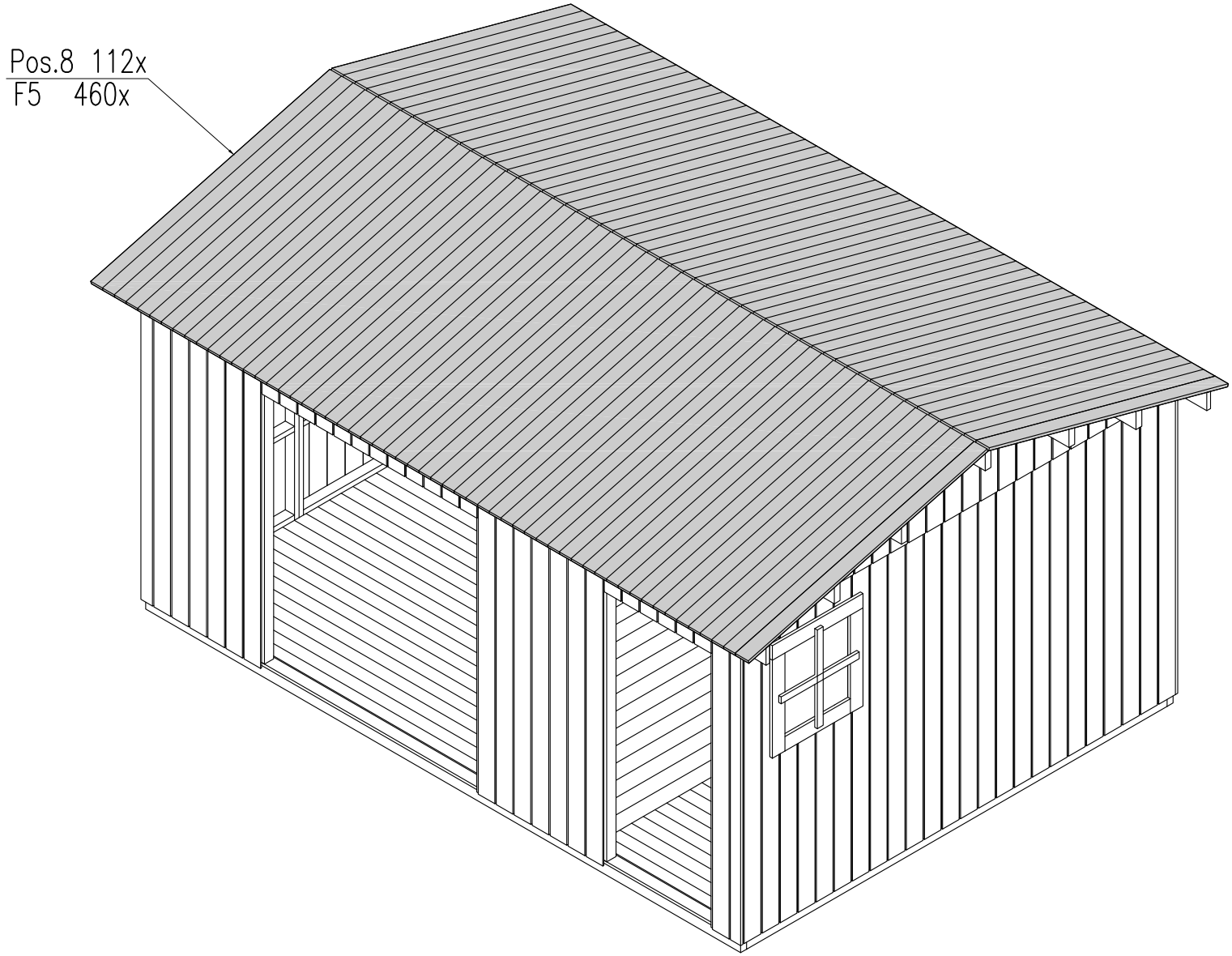

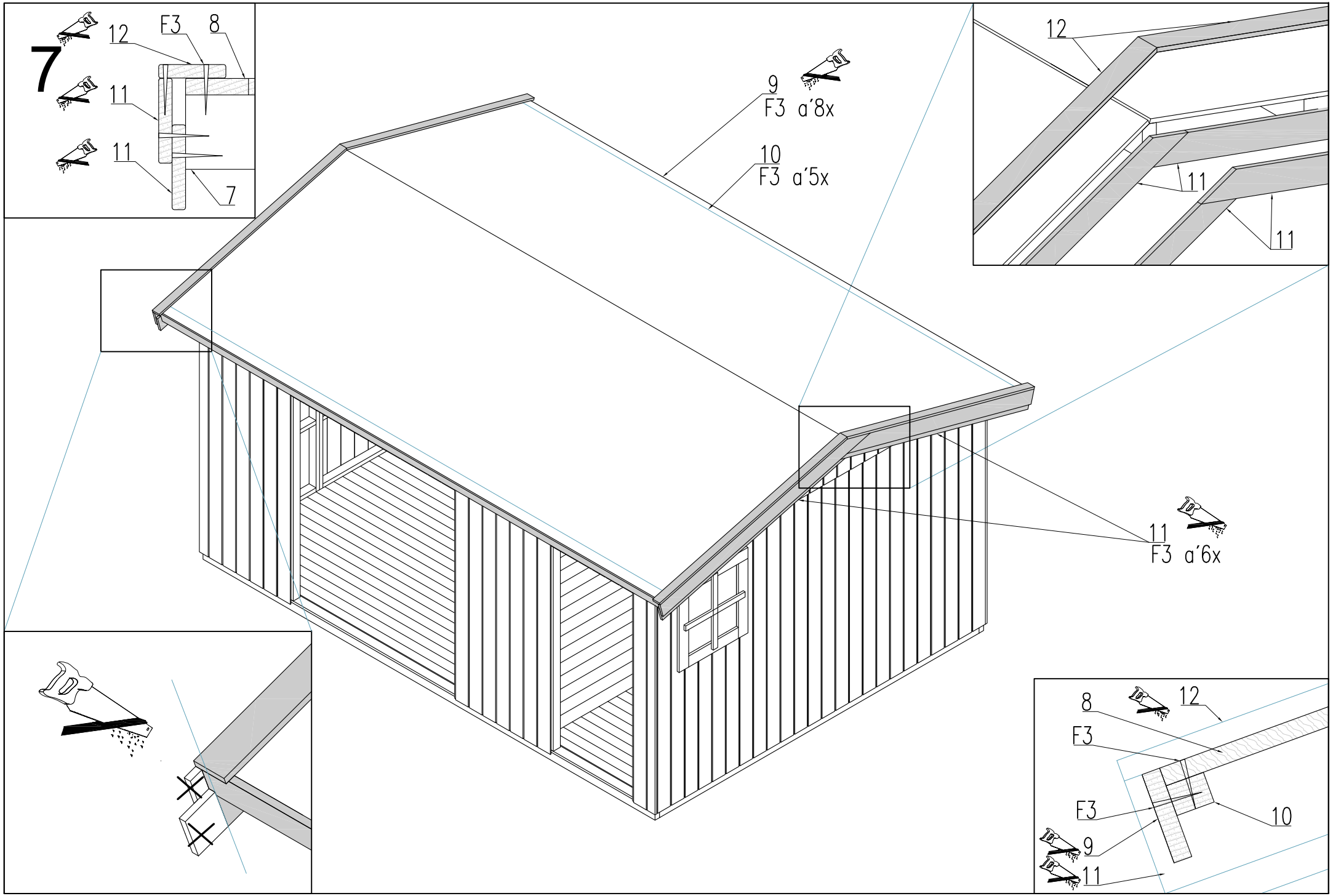
7
12
F3
8
11
11
7
9
F3 a'8x
10
F3 a'5x
12
11
11
11
F3 a'6x
8
12
F3
F3
10
9
11

8

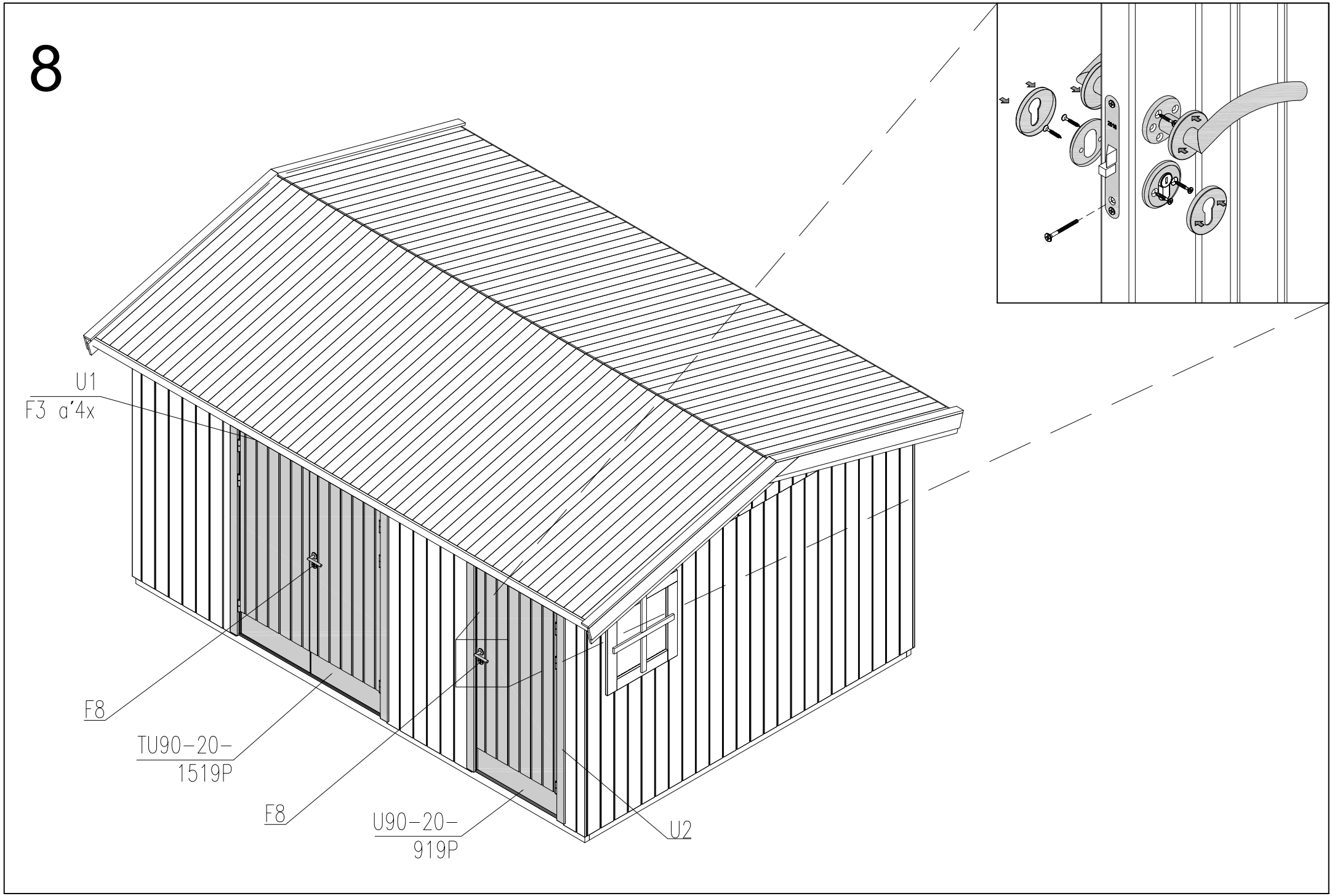

Installation instructions / Monteringsanvisning / Monteringsforskrift / Monteringsvejledning / Asennusohjeet / Paigaldusjuhend

TU90-20-1519P

15x19

Palmako
LEMEKS GROUP

Näituse 25, 50409, Tartu, Estonia
Tel: +372 735 5530
Fax: +372 735 5544
www.palmako.ee

4 742420 000777

Palmako LEMEKS GROUP TU90-20-1519P

15x19

Note! Product that is used outdoors, needs to be painted before usage.
Notera! Produkt som används utomhus måste målas före användning.
Bemærk! Produkter, der anvendes udendørs, skal være malet før brug.
Merk! Produktet som skal brukes utendørs, må males før bruk.
Huomio! Ulkona käytettävät tuotteet täytyy värjätä ennen käyttöä.
Pane tähele! Kui toodet kasutatakse välitingimustes, tuleb seda enne kasutamist värvida.

Caps between window frame and door cladding needs to be filled with silicone before outdoors usage.
Håligheter mellan fönsterglaslist och träpanel behöver fyllas med fog innan utomhusanvändning.
Hulrum mellem vindue glas lister og paneler skal fyldes med fugemasse eller andet fyld før udendørs brug.
Hulrom mellom vindu glass listverk og trepanel må fylles med fugemasse eller annen fylling før utendørsbruk.
Välit ikkunankehyksen ja oven laudoituksen välillä täytyy tasoittaa silikonilla ennen ulkokäyttöä.
Välitingimustes tuleb aknaraami ja ukse laudise vahel olevad vahed täita silikooniga.

TOOLS REQUIRED
VERKTYG SOM DU BEHÖVER
VĘRKTŲJ, DU SKAL BRUGE
VERKTŲY SOM DU TRENGER
ASENNUKSESSA TARVITTAVAT TYÖKALUT
VAJALIKUD TÖÖRIISTAD

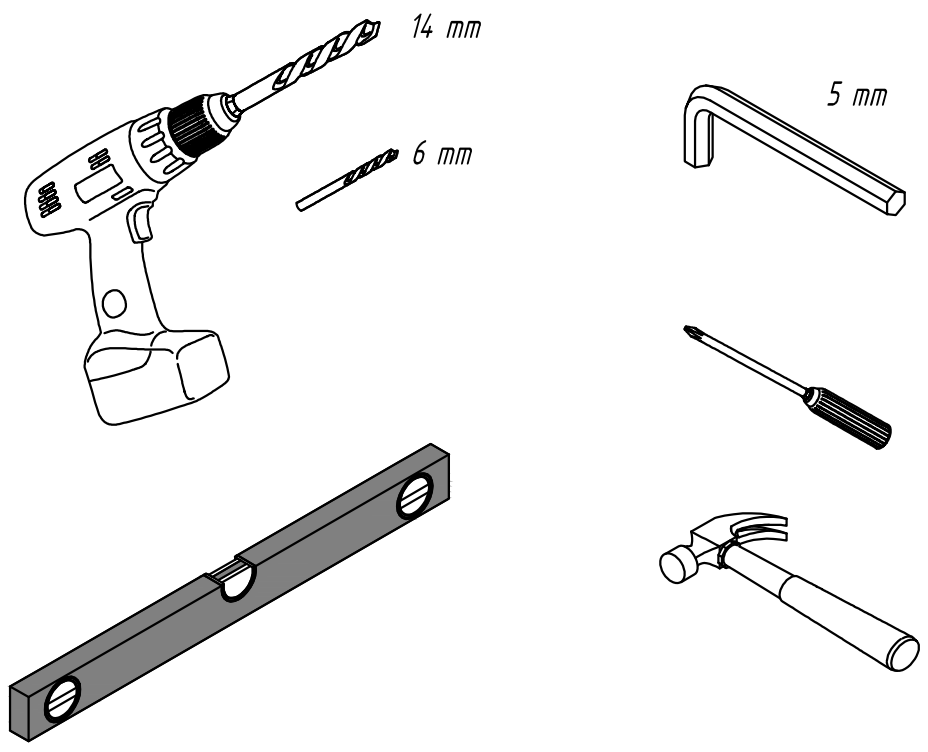

ACCESSORIES NOT INCLUDED
TILLBEHÖR SOM DU BEHÖVER
TILBEHŲR, DER IKKE MEDFŲLGER
TILBEHŲR SOM IKKE FŲLGER MED
ASENNUKSESSA TARVITTAVAT TARVIKKEET
PUUDUVAD LISAMATERJALID

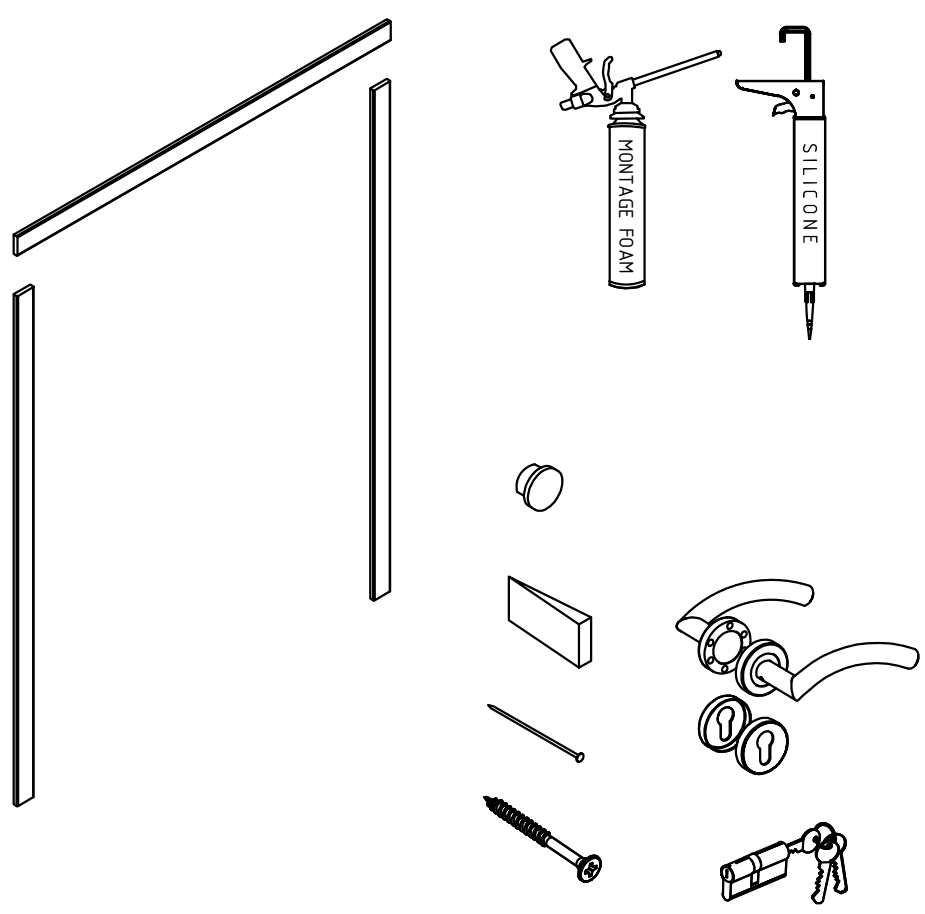

1

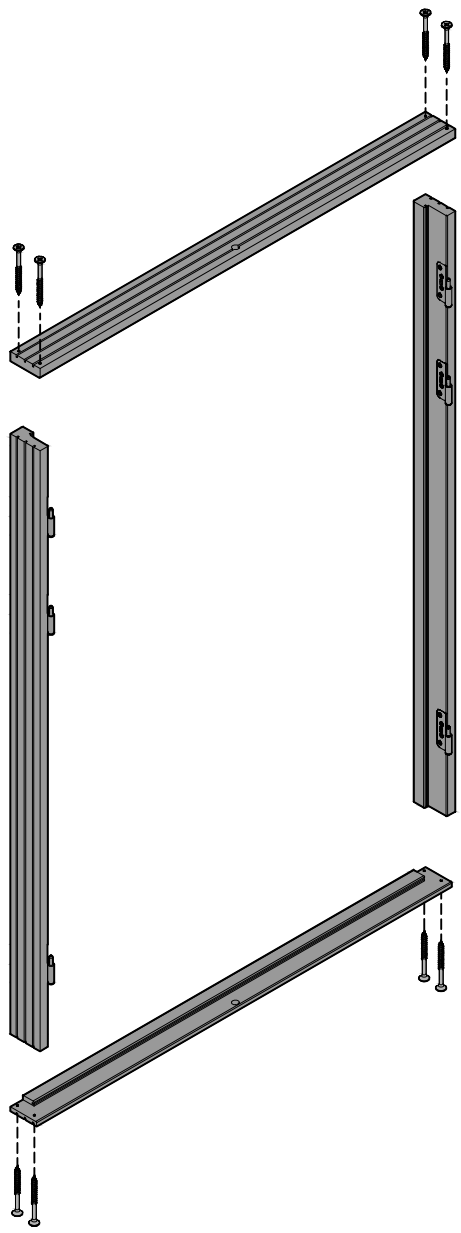

3

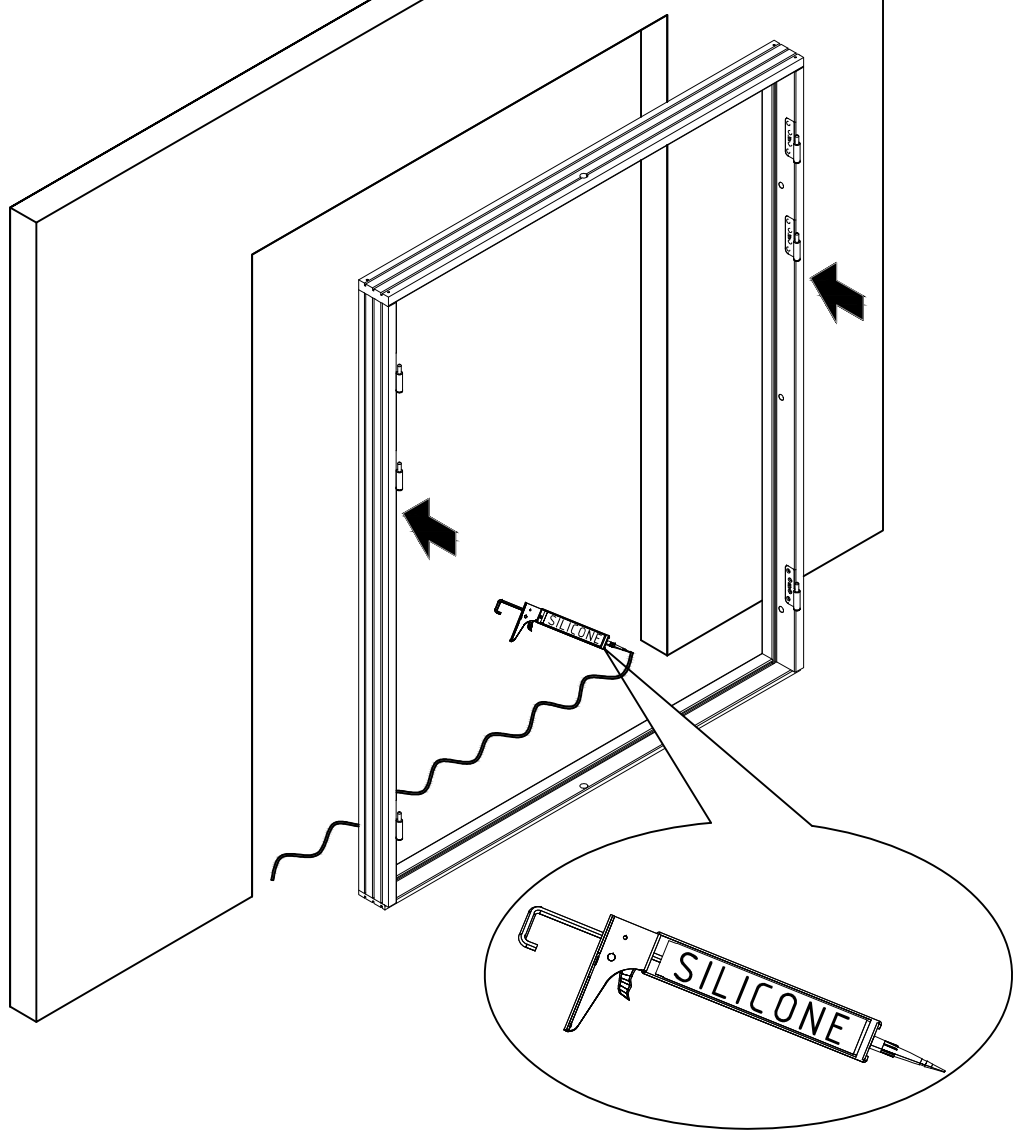

2

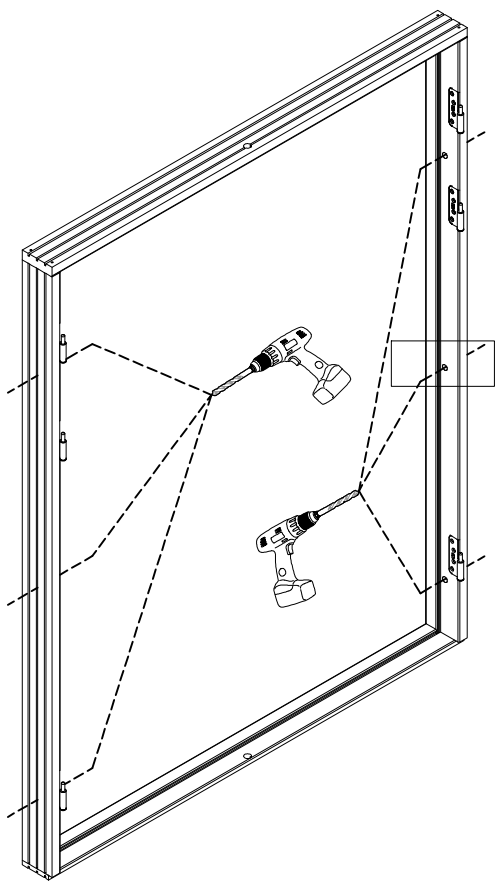

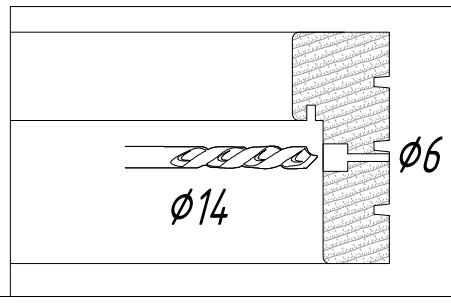

4

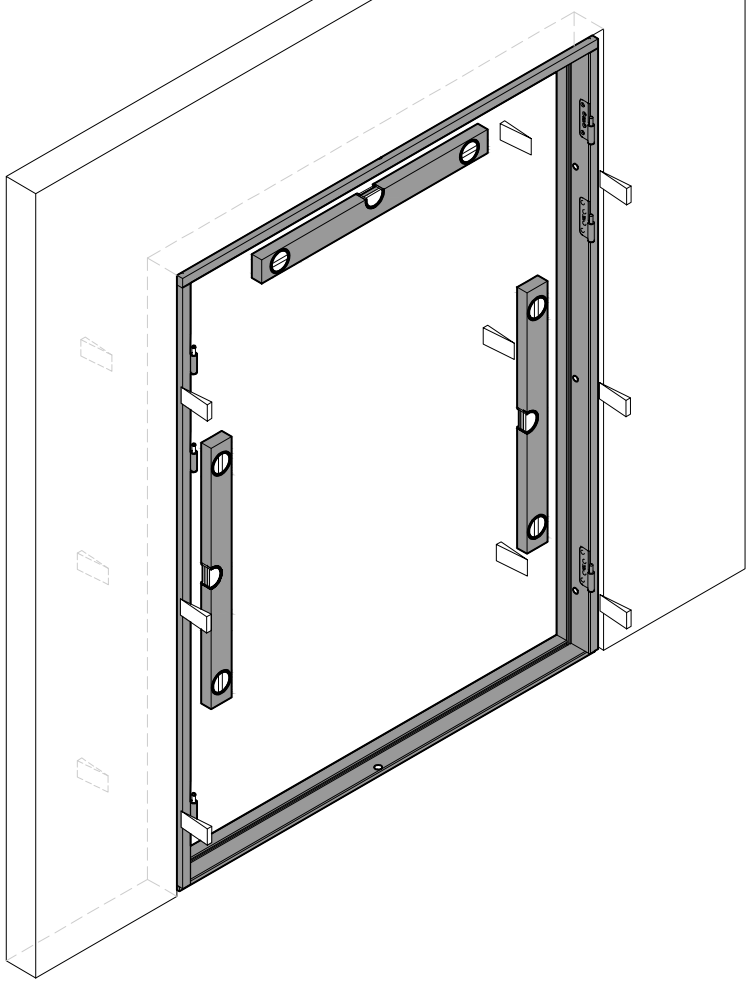

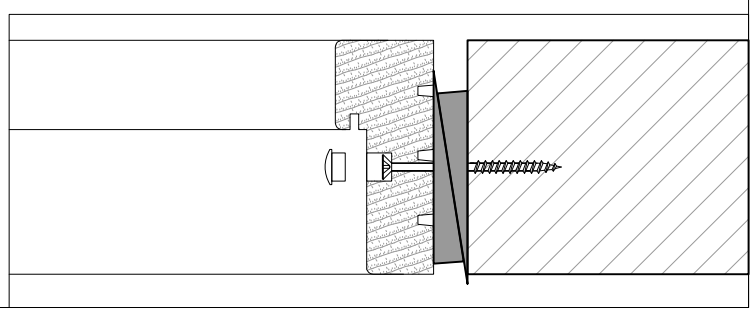

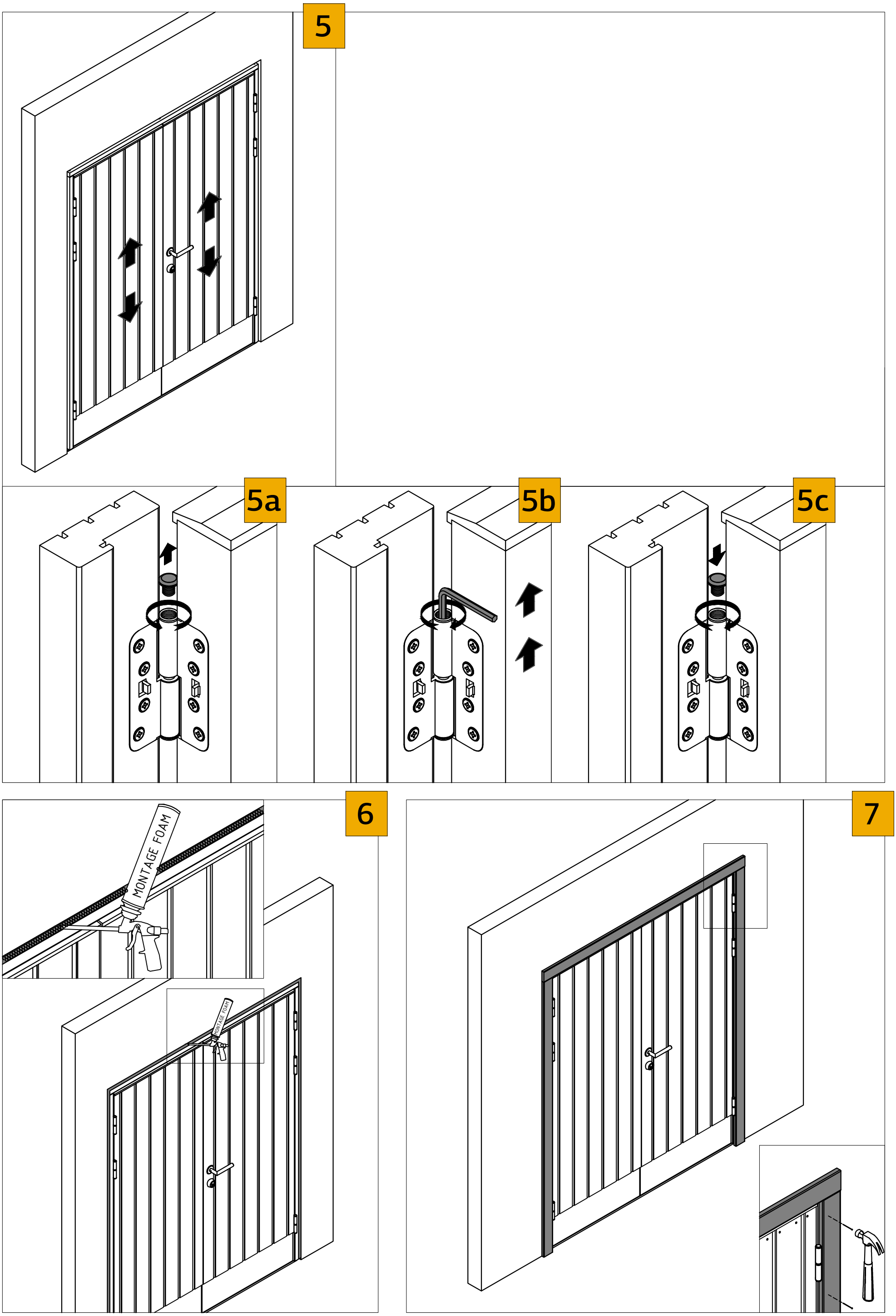
5
5a
5b
5c
6
MONTAGE FOAM
MONTAGE FOAM
7

Installation instructions / Monteringsanvisning / Monteringsforskrift / Monteringsvejledning / Asennusohjeet / Paigaldusjuhend

U90-20-919P

9x19

Näituse 25, 50409, Tartu, Estonia
Tel: +372 735 5530
Fax: +372 735 5544
www.palmako.ee

4742020007607

U90-20-919P

9x19

Note! Product that is used outdoors, needs to be painted before usage.
Notera! Produkt som används utomhus måste målas före användning.
Bemærk! Produkter, der anvendes udendørs, skal være malet før brug.
Merk! Produktet som skal brukes utendørs, må males før bruk.
Huomio! Ulkona käytettävät tuotteet täytyy värjätä ennen käyttöä.
Pane tähele! Kui toodet kasutatakse välitingimustes, tuleb seda enne kasutamist värvida.

Caps between window frame and door cladding needs to be filled with silicone before outdoors usage.
Håligheter mellan fönsterglaslist och träpanel behöver fyllas med fog innan utomhusanvändning.
Hulrum mellem vindue glas lister og paneler skal fyldes med fugemasse eller andet fyld før udendørs brug.
Hulrom mellom vindu glass listverk og trepanel må fylles med fugemasse eller annen fylling før utendørsbruk.
Välit ikkunankehyksen ja oven laudoituksen välillä täytyy tasoittaa silikonilla ennen ulkokäyttöä.
Välitingimustes tuleb aknaraami ja ukse laudise vahel olevad vahed täita silikooniga.

TOOLS REQUIRED
VERKTYG SOM DU BEHÖVER
VĘRKTŲJ, DU SKAL BRUGE
VERKTŲY SOM DU TRENGER
ASENNUKSESSA TARVITTAVAT TYÖKALUT
VAJALIKUD TÖÖRIISTAD

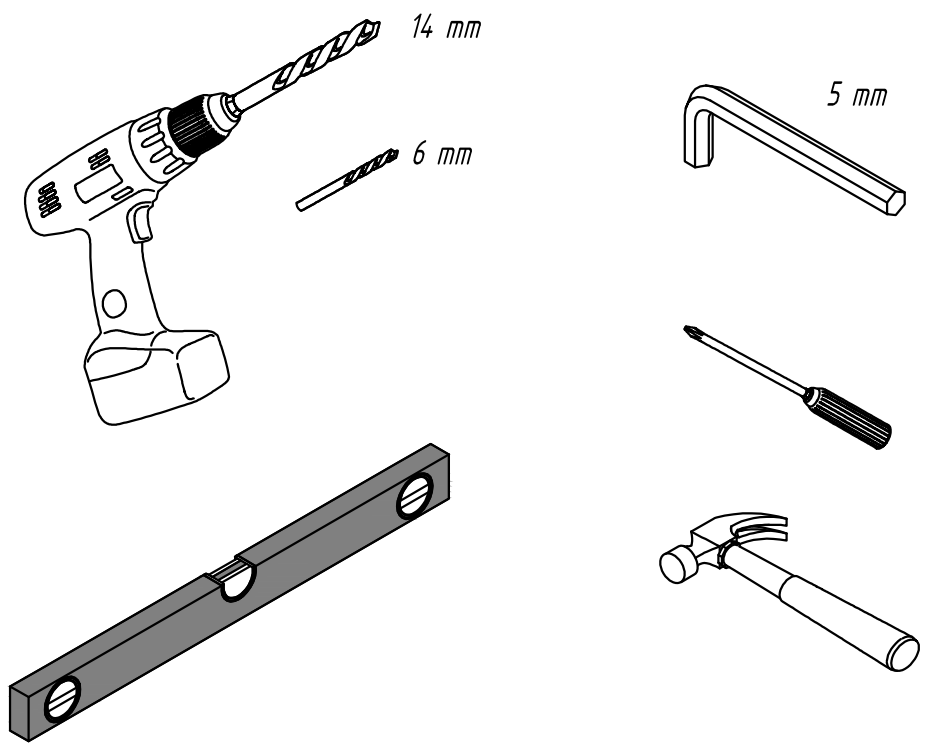

ACCESSORIES NOT INCLUDED
TILLBEHÖR SOM DU BEHÖVER
TILBEHŲR, DER IKKE MEDFŲLGER
TILBEHŲR SOM IKKE FŲLGER MED
ASENNUKSESSA TARVITTAVAT TARVIKKEET
PUUDUVAD LISAMATERJALID

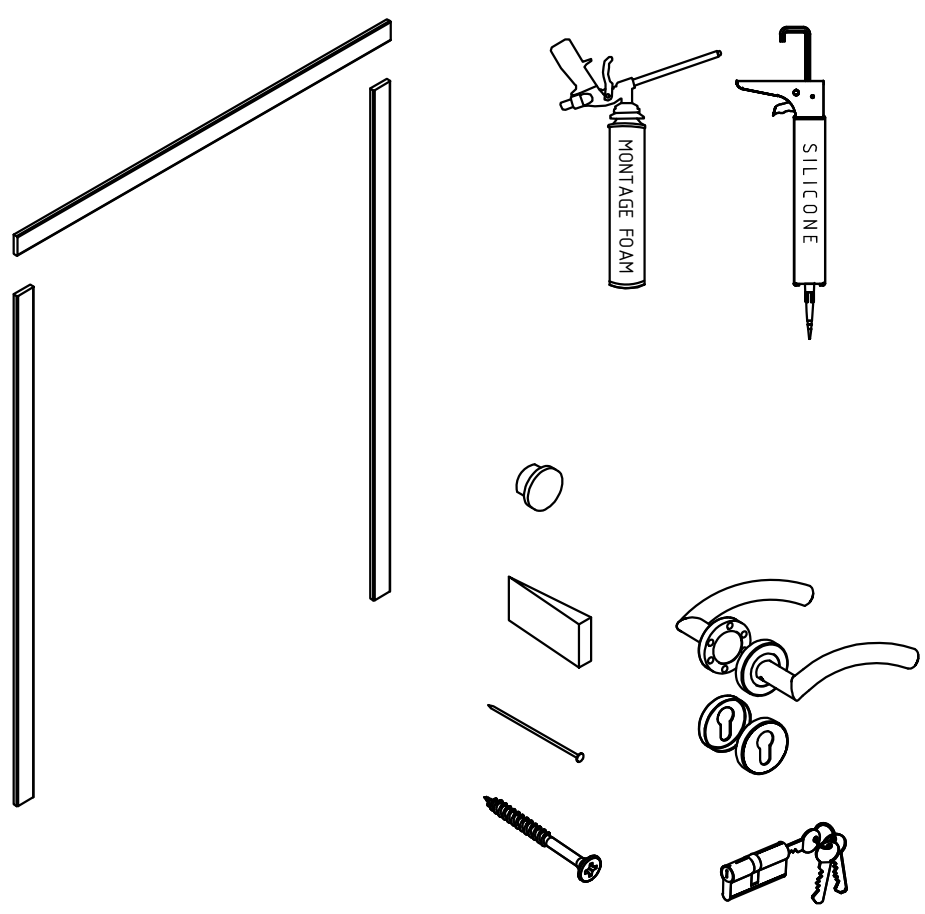

1

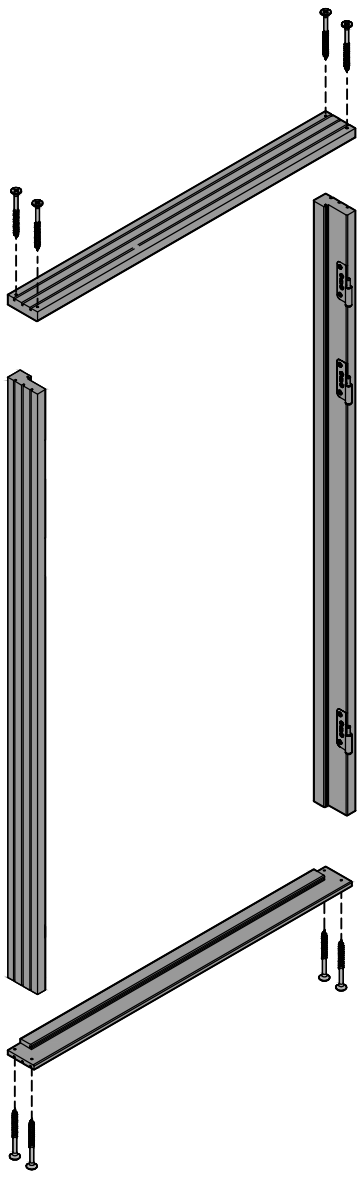

3

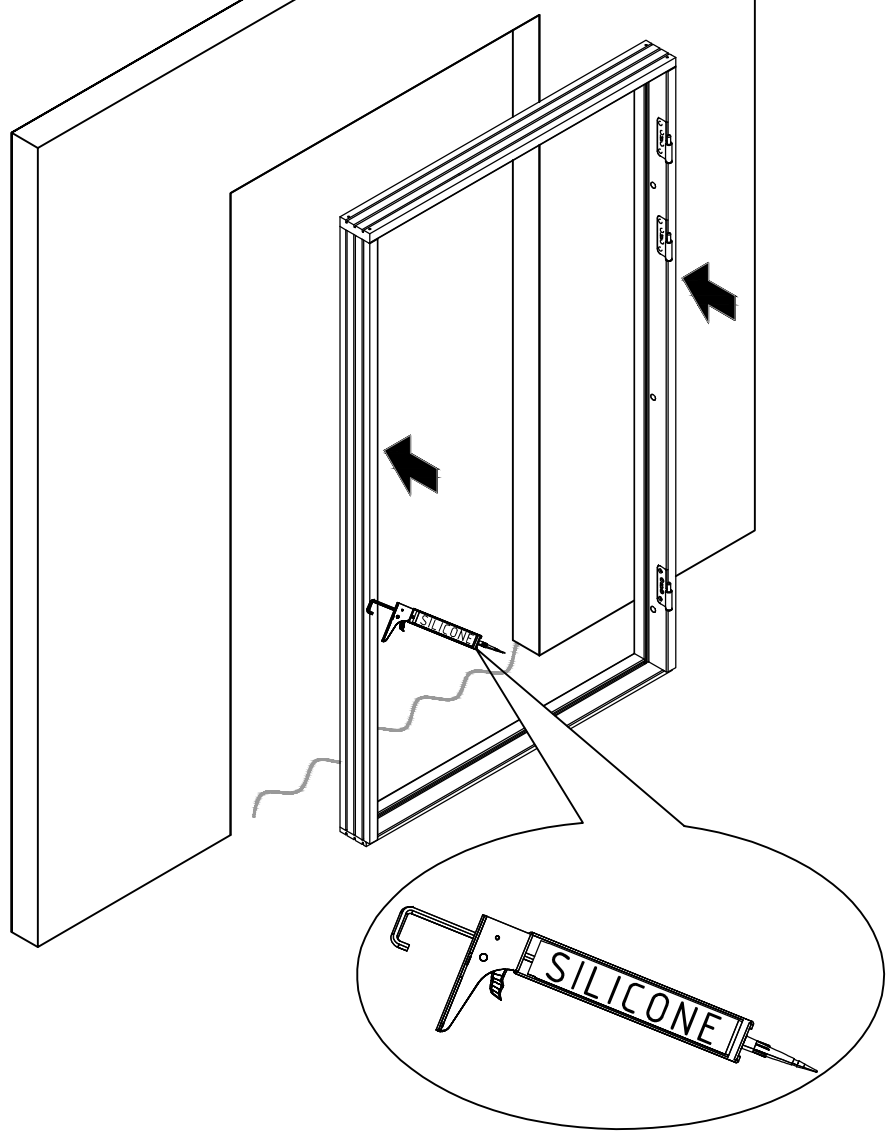

2

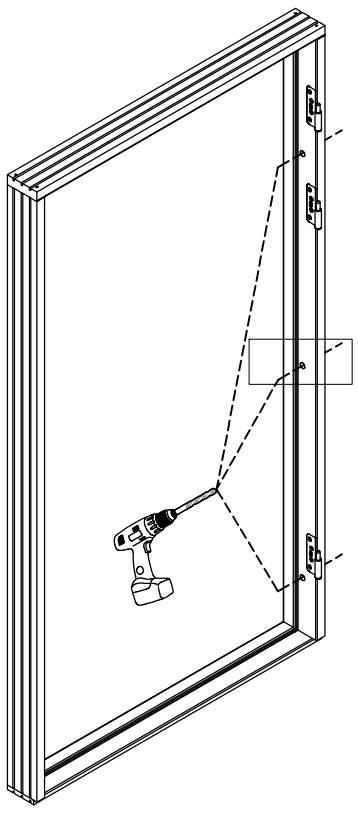

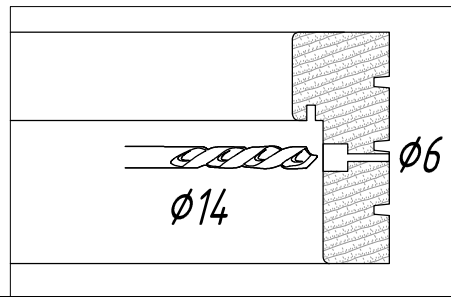

4

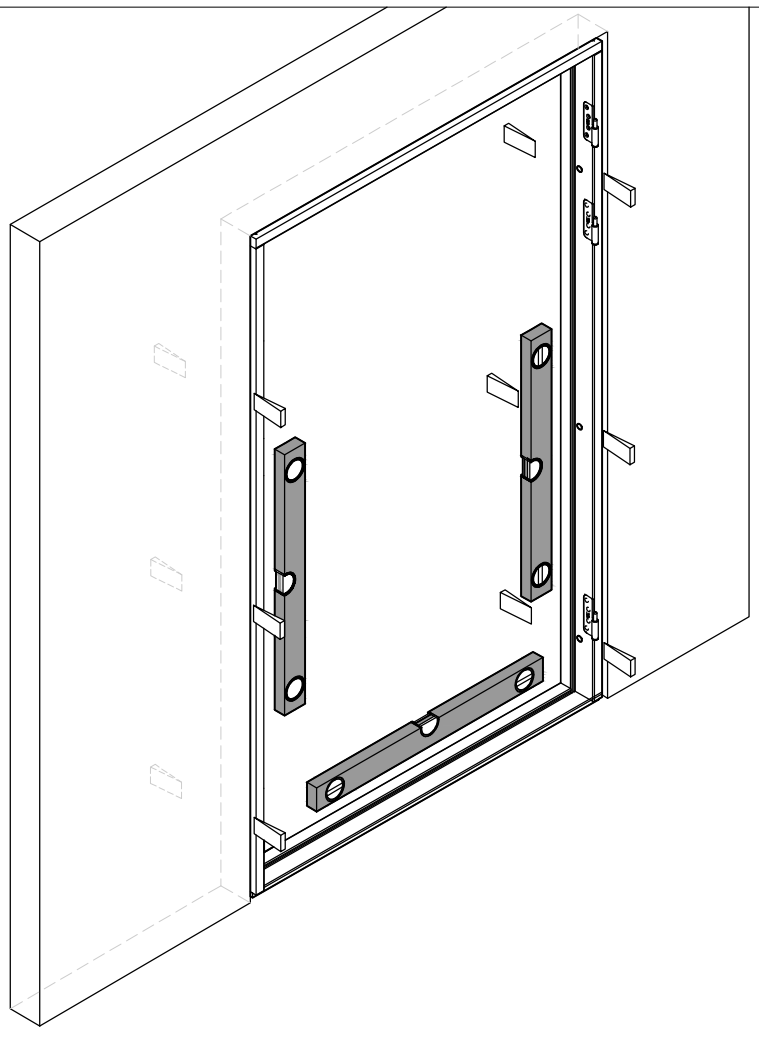

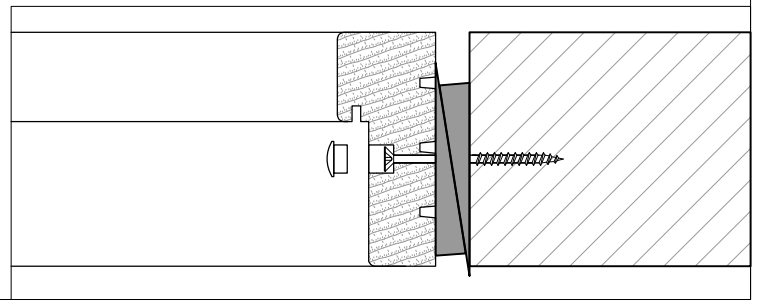

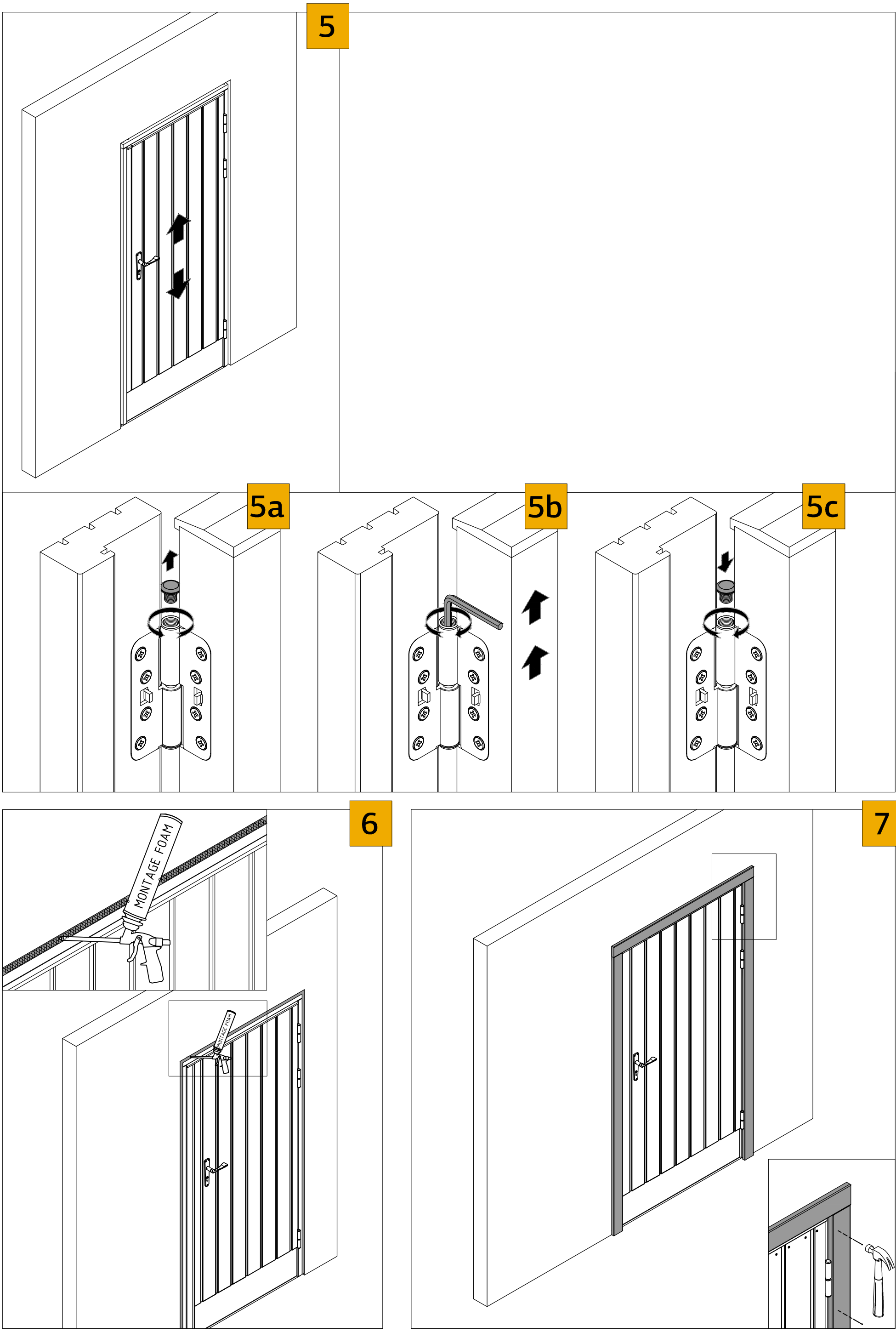
5
5a
5b
5c
6
MONTAGE FOAM
MONTAGE FOAM
7