Installation manual

Montageanleitung ● Notice de montage ● Istruzioni per il montaggio ● Manual de montaje ● Asennusohje ● Installationsmanual

Pavilion PA44-5742

Pavillon ● Pavillon ● Padiglione ● Pabellón ● Paviljonki ● Paviljong

Diameter Ø 421/571 cm

Durchmesser ● Diamètre ● Diametro ● Diámetro ● Koko ● Diameter

Log thickness 44 mm

Bohlenstärke ● Épaisseur des murs ● Spessore delle pareti ● Grosor de pared ● Seinän paksuus ● Väggtjocklek

The producer shall have the right to make technical changes to the product ● Technische Änderungen vorbehalten ● Le producteur réserve le droit d'effectuer des modifications techniques au produit ● Il produttore mantiene il diritto di apportare modifiche tecniche al prodotto ● Reservado el derecho a modificaciones técnicas ● Valmistaja pidättää oikeuden tehdä tuotteeseen teknisiä muutoksia ● Tillverkaren har rätt att utföra tekniska förändringar för produkten

1 Generelt

Kære kunde,

Tak fordi du valgte vores havehus!

Venligst læs hele monteringsvejledning igennem før du går i gang for at undgå unødvendig tidsspilde og problemer!

Tips:

- Opbevar pakken med havehuset tørt, beskyttet mod vejr og vind og ikke direkte på jordoverfladen indtil monteringen er afsluttet. Pakken må ej heller være i nærheden af en varmekilde.

- Ved placeringen af havehuset vær opmærksom på, at huset ikke kommer til at stå i ekstreme vejrforhold (stærk vind, meget sne i.lign.), i så fald skal huset fæstnes med passende ankere til grunden.

Garanti

Havehuset er fremstillet af højkvalitativ gran tømmer og leveres i ubehandlet stand. Hvis der på trods af vores grundig kvalitetskontrol skulle være klager eller mangler ved huset, skal disse indgives til sælgeren sammen med udfyldt kontrolskema og indkøbskvittering.

OBS: Venligst opbevar vedlagte dokumentation til havehuset! Husets kontrolnummer fremgår af kontrolskemaet. Klager kan kun indgives hvis I oplyser kontrolnummeret til sælgeren.

Garantien omfatter ikke følgende:

- Ujævnheder og afvigelser grundet træets naturlige egenskaber
- Detaljer som allerede er behandlede med træbeskyttelse
- Detaljer som indeholder hele knaster der ikke påvirker husets stabilitet
- Afvigelser i træets farvenuancer som ikke påvirker træets levetid
- Detaljer som indeholder små sprækker opstået ved tørning der ikke er gennemgående og som ikke påvirker husets konstruktion
- Trædetaljer med skævhed, der stadig kan monteres
- Tag- og gulvbrædder, der indeholder uhøvlede pletter, farveafvigelser eller andre pletter i ikke synlige steder
- Klager der opstået pga. ukyndig montering af huset eller ved placeringen af huset på et ukorrekt udført fundament
- Klager, der er opstået pga. egne tiltag eller ændringer ved huset, såsom skævhed af trædetaljer, døre og vinduer pga ukyndig behandling af træet; stormlisternes for stram montering; dørkarme fastmonteret i vægdetaljer o.lign.

Garantien udøves ved at ombytte den fejlbehæftede element med en ny. Alle andre krav tilgodeses ikke!

Havehusets maling og vedligeholdelse

Træ er et naturmateriale, der bevæger sig afhængigt af vejrforhold. Små og store sprækker, farveafvigelser og ændringer, samt ændret træstruktur er ikke fejl, men træets egenskaber som naturmateriale.

Ubehandlet træ (undtagen fundamentsprosser) ændres efterhånden til gråligt, kan endda blive blåligt og muggent. For at beskytte dit havehus og dens trædele bedst, skal du så hurtigt som muligt behandle træet med træbeskyttelse.

Vi anbefaler først at behandle gulvbrædder med et ufarvet træbeskyttelse, specielt bræddernes underside, som ikke vil være tilgængeligt for yderligere behandling efter monteringen. Kun på den måde kan man forhindre fungten at trænge ind.

Vi anbefaler, at du behandler også døre og vinduer med træbeskyttelse. Det er vigtigt at behandle døre og vinduer både på inder- og ydersiden! Ellers kan de trække sig skæve eftehånden.

Efter monteringen af huset anbefaler vi brugen af en passende maling for at beskytte ydersiden mod vejr, vind og UV-stråling.

Brug højkvalitative redskaber og maling under malingsarbejdet, følg instruktioner og anbefalinger fra malingsproducenten. Mal aldrig i direkte sollys eller i regnvejr. Søg tips og råd hos din malingsforhandler og følg deres instruktioner.

Regelmæssig maling af havehuset forlænger betydeligt dets levetid. Vi anbefaler en grundig gennemgang af huset ved hvert halve år.

2 Forberedelse for montage

Redskaber og forberedelse af alle elementer

<u>For monteringen har du brug for følgende redskaber og værktøj:</u>

en hjælper

stige

hammer

vatterpass

skruetrækker

sav

kniv

målebånd

tang

boremaskine

TIPS: For at undgå splinter anbefaler vi brug af arbejdshandsker.

Pøj-pøj med monteringen af Dit nye havehus!
Vi håber, I får glæde af det mange år frem i tiden!

Pos	SPECIFICATION-STÜCKLISTE-NOMENCLATURE-ELEMENTI-ESPECIFICATIÓN "Y44-5742"	Pcs	Profile (mm)	Length (mm)
001a		1	44x55	542
001b		1	44x55	542
001		1	44x55	3485
002		17	44x114	542
003		17	44x114	542
004		19	44x114	3485
005	Ohne Nut	2	44x114	3485
006		62	44x114	1985
007		2	44x114	1985
008		46	44x114	487
009		46	44x114	487
010		2	44x114	1985
011		4	44x55	1985
012		2	44x55	1985
013	Ohne Nut	2	44x114	1985
060	Floor board- Fussbodenbrett- Madrier du plancher - Tavola pavimento- Tabla de suelo			
061	2x90°	36	19x89	4115
062	2x45°	2	19x89	1780
063	2x45°	2	19x89	1959
064	2x45°	2	19x89	2139
065	2x45°	2	19x89	2318
066	2x45°	2	19x89	2498
067	2x45°	2	19x89	2677
068	2x45°	2	19x89	2857
069	2x45°	2	19x89	3036

Pos	SPECIFICATION-STÜCKLISTE-NOMENCLATURE-ELEMENTI-ESPECIFICATIÓN "Y44-5742"	Pcs	Profile (mm)	Length (mm)
0610	2x45°	2	19x89	3216
0611	2x45°	2	19x89	3395
0612	2x45°	2	19x89	3575
0613	2x45°	2	19x89	3754
0614	2x45°	2	19x89	3934
0615	2x45°	2	19x89	4113
150	Fitting slat- Montagebrett- Tableau de montage- Tavola di montaggio- Tabla de montaje	5	6x12	1200
100		6	19x95	2086
101		2	19x95	3586
151		6	44x120	1808
152		2	44x120	3308
131	Floor beading- Fussbodenleiste- Baguette du plancher- Listello pavimento- Listón de suelo	10	19x19	1800
140	Storm brace- Sturmleiste- Protection contre le vent- Antivento- Protector contra tormentas	16	19x45	2170
156	Slat- Leiste- Baguette- Listello- Listón	1	19x45	2400
170	Roof element- Dachelement- Panneau de toit- Elemento di tetto- Elemento de tejado	8	61x1030	2918
171	Roof element- Dachelement- Panneau de toit- Elemento di tetto- Elemento de tejado	8	61x1030	2918
172	Roof element - Dachhälfte	4	61x750	2920

Pos	SPECIFICATION-STÜCKLISTE-NOMENCLATURE-ELEMENTI-ESPECIFICATIÓN "Y44-5742"	Pcs	Profile (mm)	Length (mm)
160	Purlin- Dachpfette- Arbalétrier Arcareccio- Vigueta de tejado	1	44x140	1823
AR1	Foundation- Fundament- Fondation- Fondazione- Vigas de cimentación 2x68°	2	60x80	3241
AR2	Foundation- Fundament- Fondation- Fondazione- Vigas de cimentación 2x68°	6	60x80	1741
AR3	Foundation- Fundament- Fondation- Fondazione- Vigas de cimentación 90°/45°	4	60x80	2221
AR4	Foundation- Fundament- Fondation- Fondazione- Vigas de cimentación 2x90°	8	60x80	2791
AR5	Foundation- Fundament- Fondation- Fondazione- Vigas de cimentación 2x90°	6	60x80	600
	Fixing kit- Befestigungsset- Moyens de fixation- Materiale di fissaggio- Kit de fijación	1		
	Cylinder- Zylinderschloss- Serrure a mortaiser- Serratura a cilindro- Bombin 30.35	1		
	Door fittings- Türbeschlag- Ferrure- Ferramenta porta- Manilla puerta- QLIUKAPAL	1		
	Window fittings- Fenstergriff- Poigne de la fenétre- Maniglia finestra- Manilla (ventana)	8		
	Screw- Schraube- Vis- Vite- Tornillo- 2.5x16mm	2		
	Screw- Schraube- Vis- Vite- Tornillo - 3x20mm	96		
	Keeper- Schliessblech- Tole- Lamiera- Aldaba de candado	1		
	Screw- Schraube- Vis- Vite- Tornillo- 4.5x50mm	34		
	Screw- Schraube- Vis- Vite- Tornillo- 4.5x70mm	12		
	Screw- Schraube- Vis- Vite- Tornillo- 5x90mm	198		
	Screw- Schraube- Vis- Vite- Tornillo- 6x120mm	54		
	Nail- Nagel- Clou- Chiodo- Clavo- 1.4x40mm	30		
	Nail- Nagel- Clou- Chiodo- Clavo- 2.5x50mm	500		
	Window stop- Fensterfeststelle- Crémaillere- Fissativo finestra- Fijador de ventana- QAF240Zn	8		
	Nut- Schraubenmutter- Écrou- Dado- Tuerca - M6mm	24		
	Bolt -Schloss-schraube -Boulon- Bullone- Perno - M6x110mm	24		
	Washer- Dichtscheibe- Joint- Rondella- Arandela - 6x22mm	48		
190	Seal- Gummidichtung- Joint d'isolation- Guarnizone- Burlete	1		27000

Pos	SPECIFICATION-STÜCKLISTE-NOMENCLATURE-ELEMENTI-ESPECIFICATIÓN "Y44-5742"	Pcs	Profile (mm)	Length (mm)
TU44-98P	Door - Tür - Porte - Porta-Puerta 2390x1936	1		
TA44-28P	Window - Fenster - Fenetre - Finestra-Ventana 1003x1336	4		
	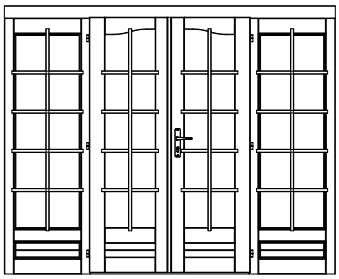 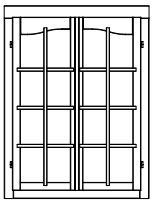			

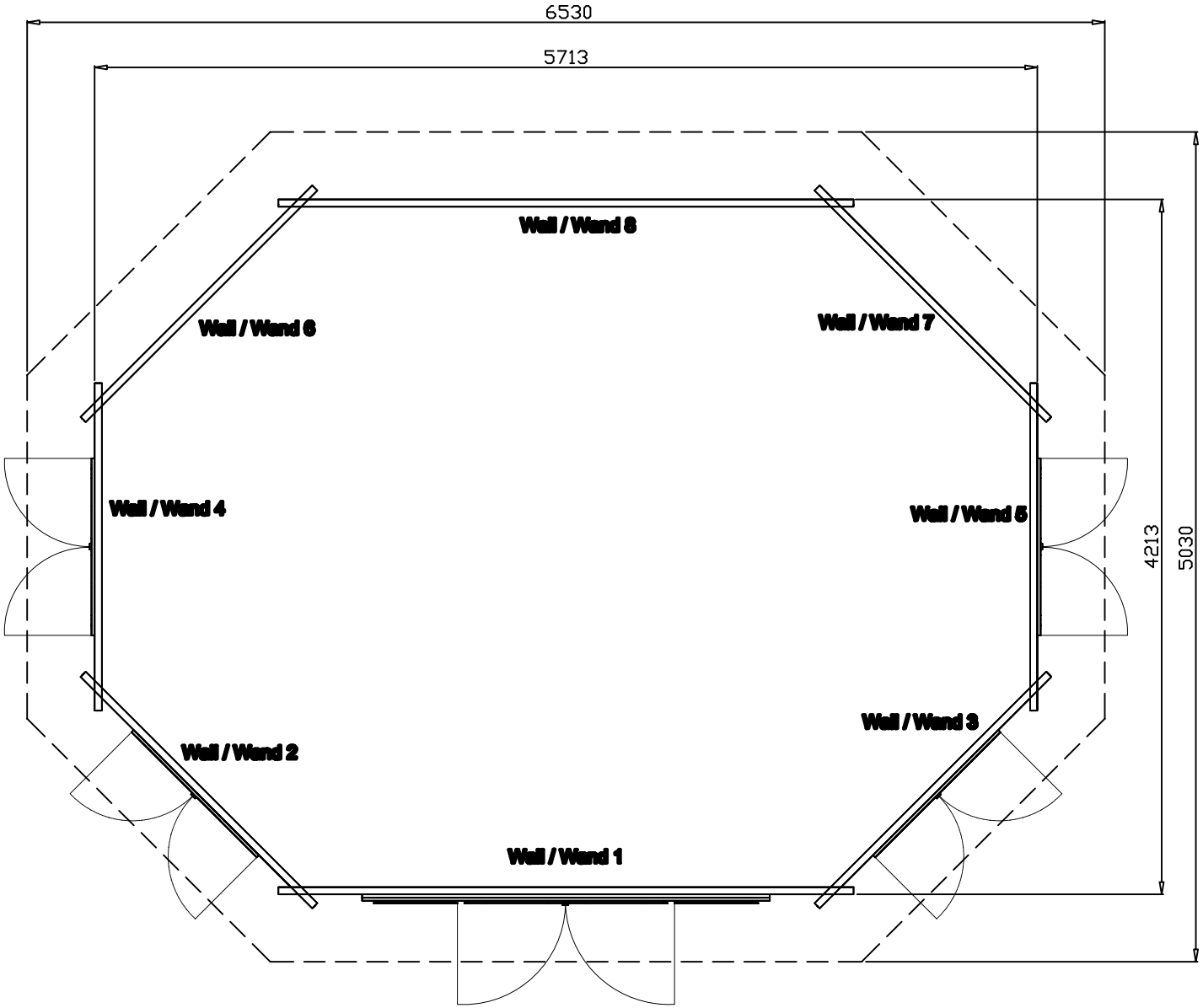
6530
5713
Wall / Wand 8
Wall / Wand 6
Wall / Wand 7
Wall / Wand 4
Wall / Wand 5
4213
5030
Wall / Wand 3
Wall / Wand 2
Wall / Wand 1

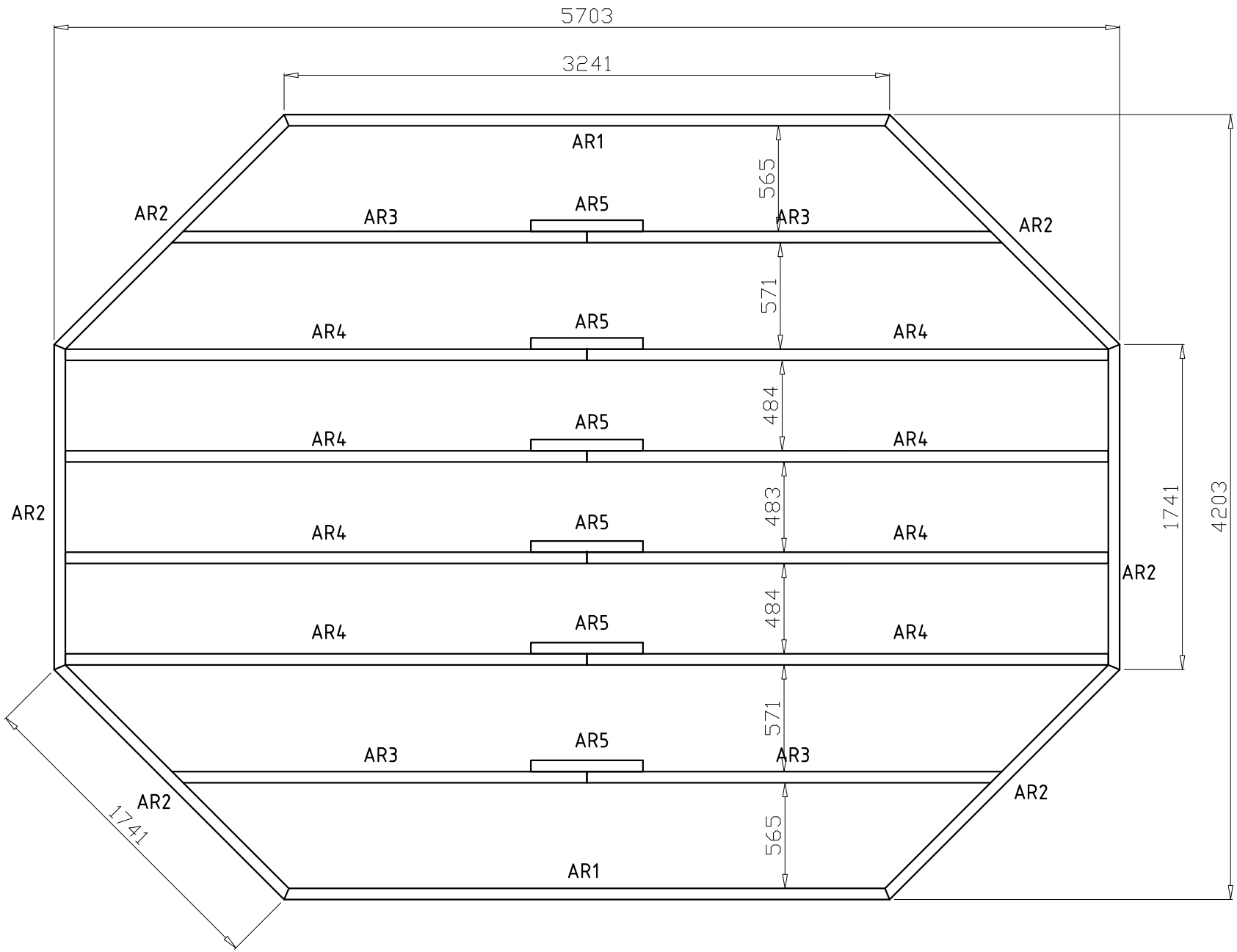
5703
3241
AR1
565
AR2
AR3
AR5
AR3
AR2
571
AR4
AR5
AR4
484
AR4
AR5
AR4
AR2
483
AR4
AR5
AR4
1741
4203
AR2
484
AR4
AR5
AR4
571
AR3
AR5
AR3
AR2
AR2
1741
565
AR1

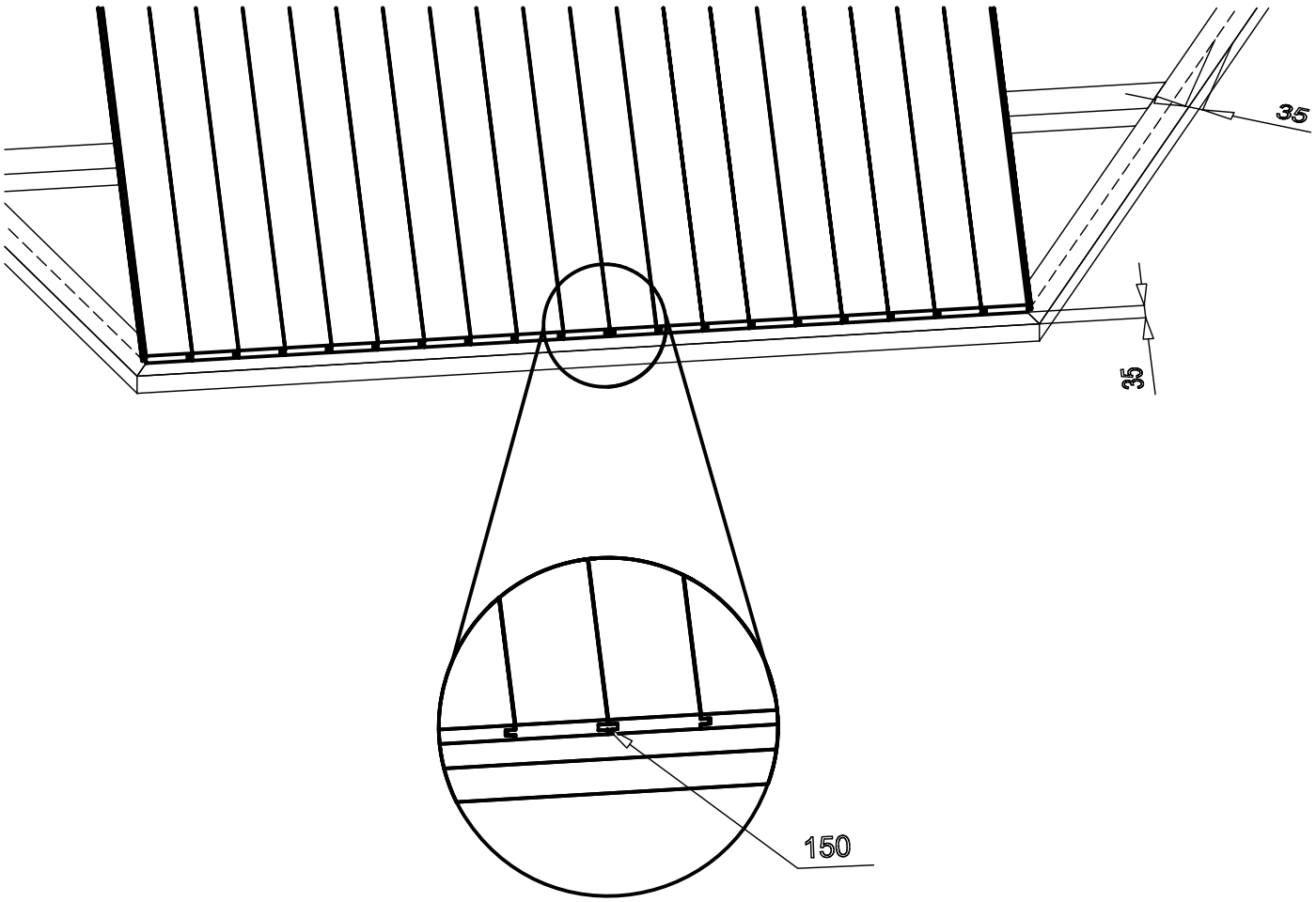
35
35
150

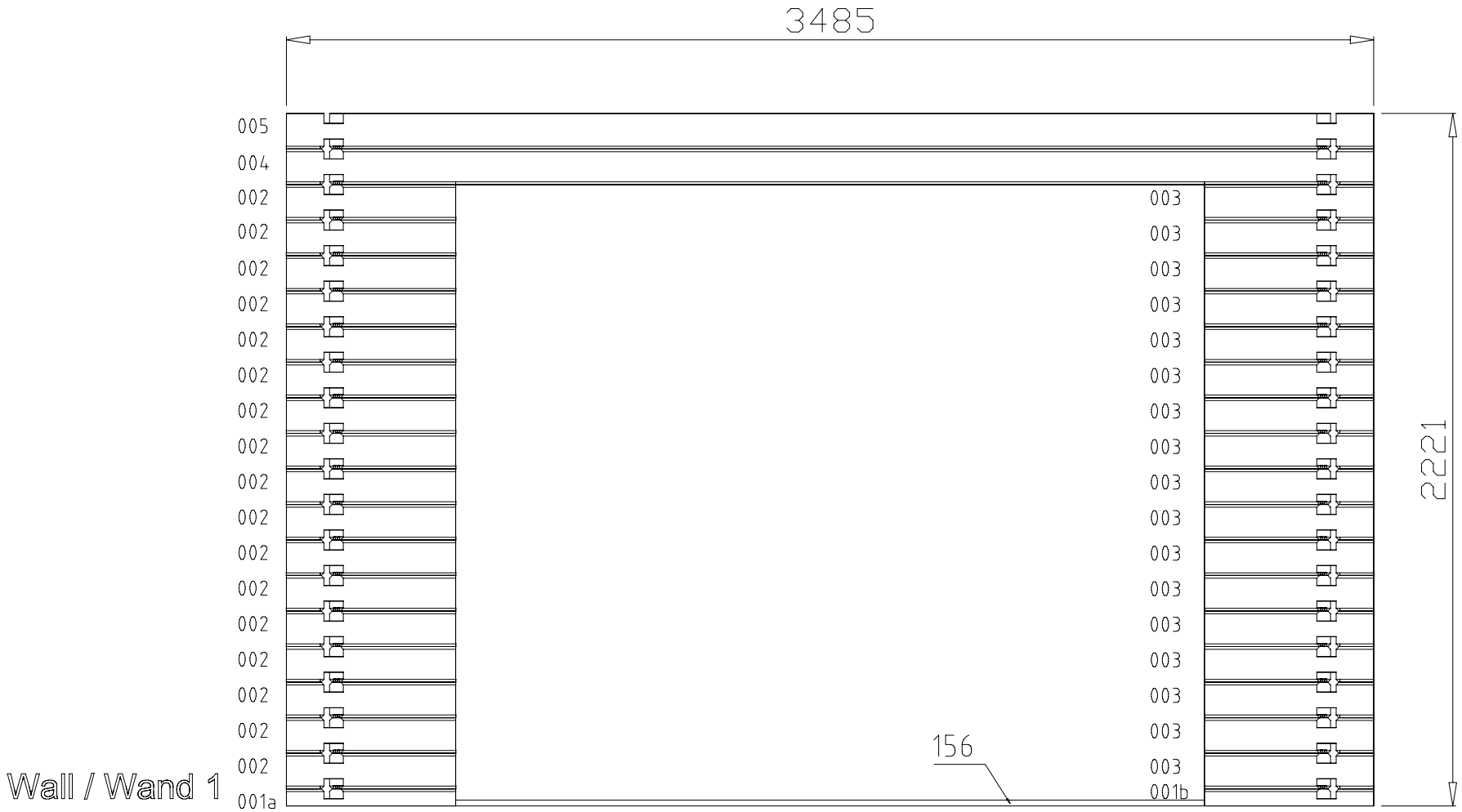

Wall / Wand 1

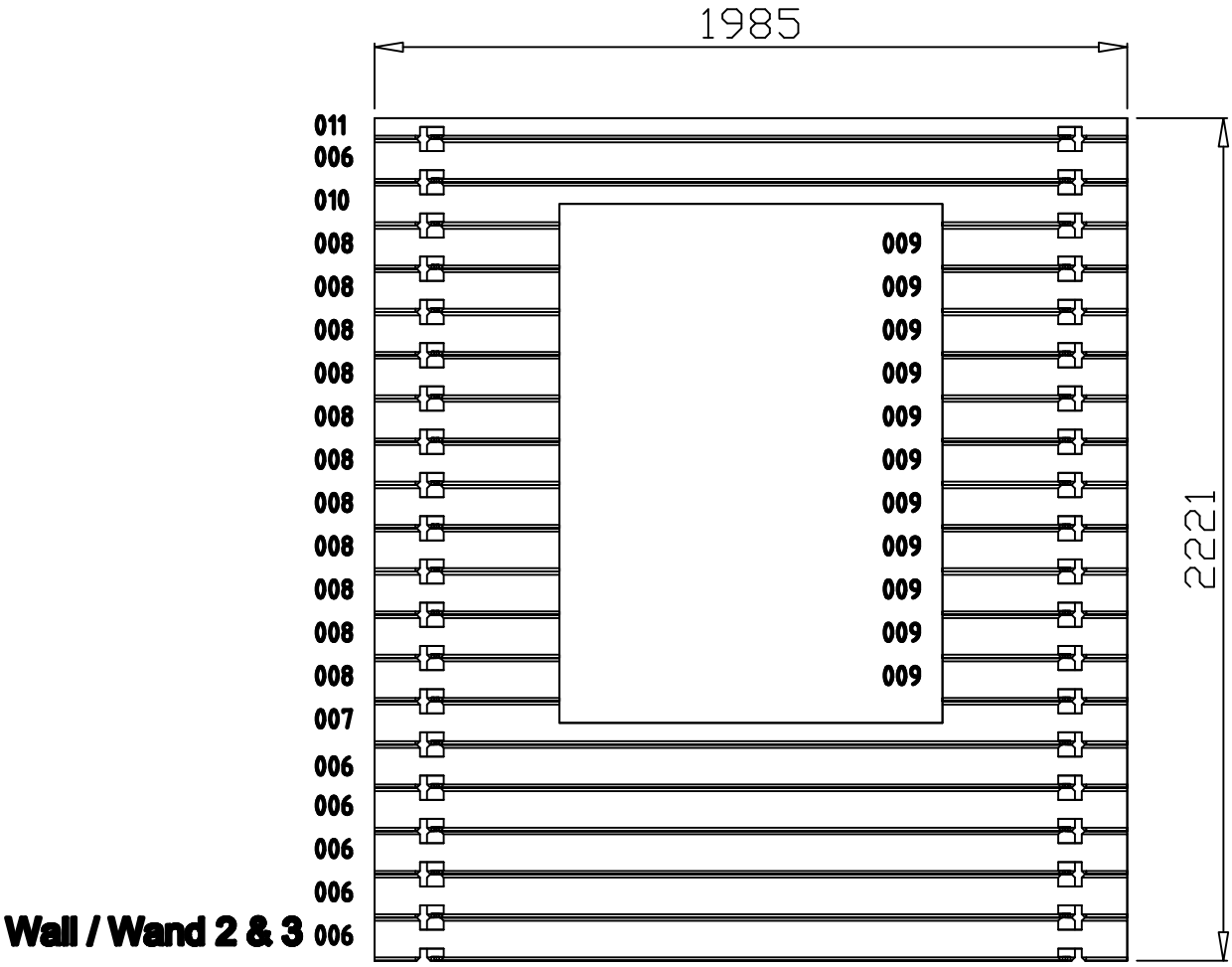
1985
2221
011
006
010
008
008
008
008
008
008
008
008
008
008
008
007
006
006
006
006
006
009
009
009
009
009
009
009
009
009
009
009
Wall / Wand 2 & 3

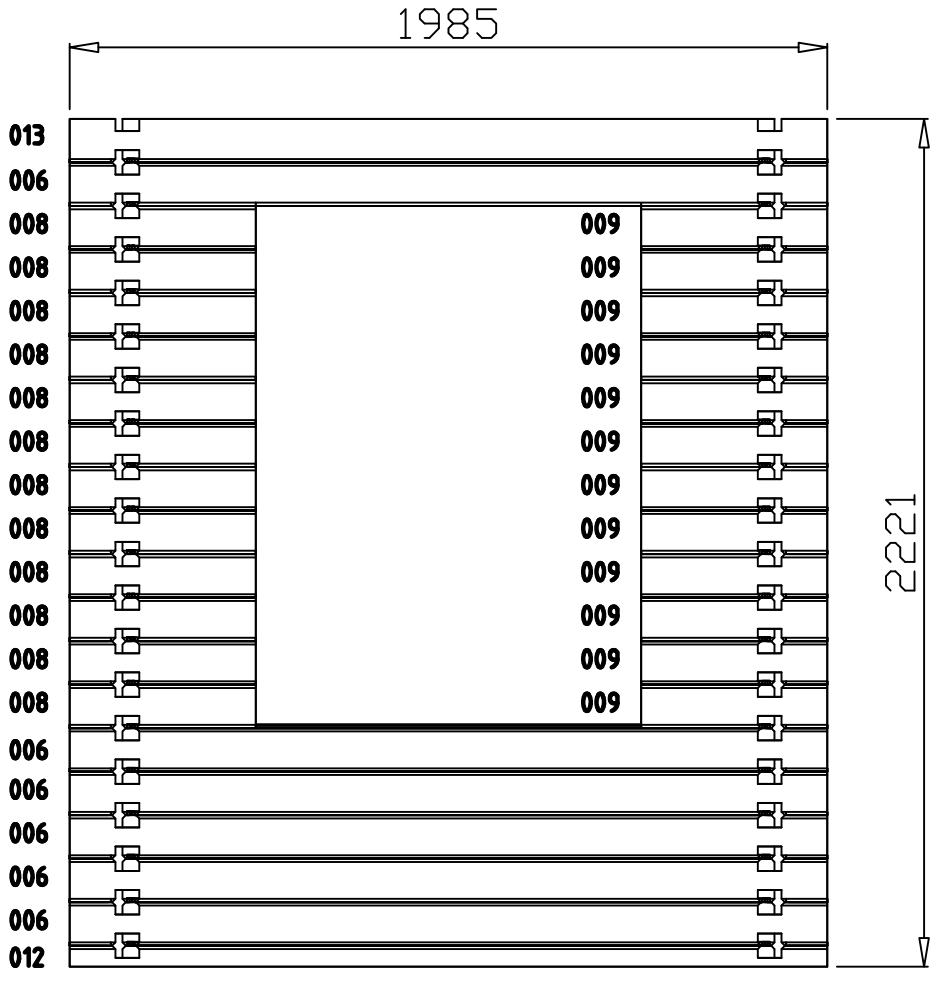
1985
2221
013
006
008
008
008
008
008
008
008
008
008
008
008
008
006
006
006
006
006
012
009
009
009
009
009
009
009
009
009
009
009
009

Wall / Wand 4 & 5

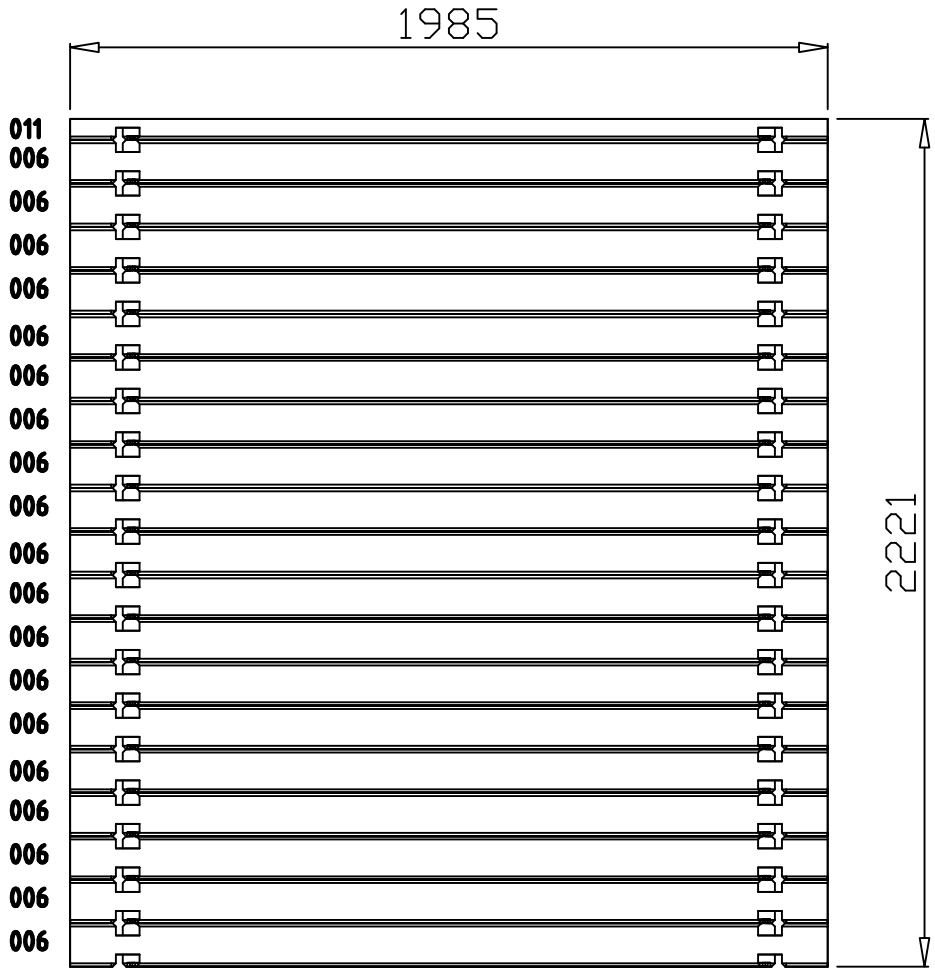
1985
2221
011
006
006
006
006
006
006
006
006
006
006
006
006
006
006
006
006
006
006
006

Wall / Wand 6 & 7

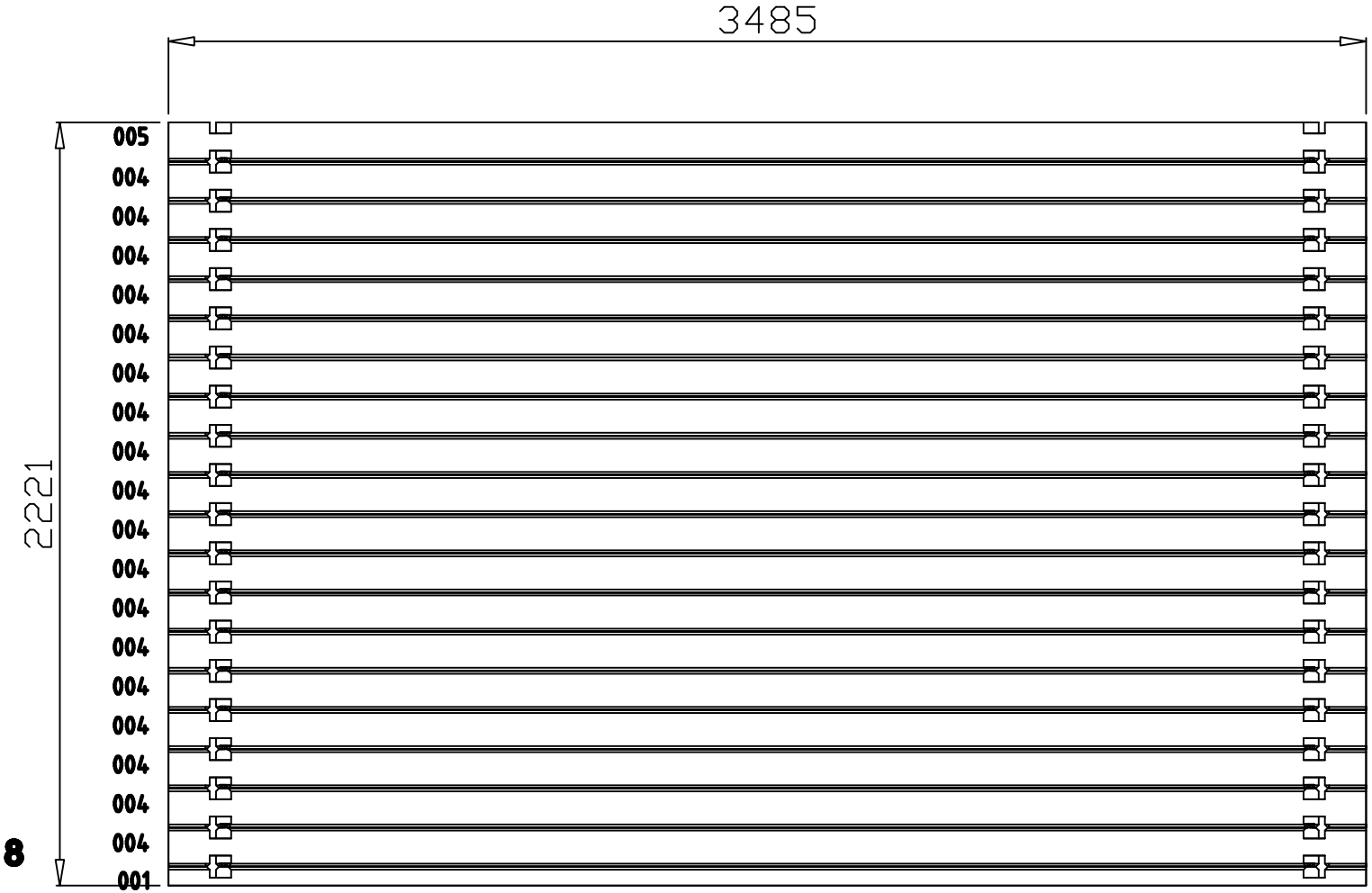
3485
2221
005
004
004
004
004
004
004
004
004
004
004
004
004
004
004
004
004
004
004
004
004
001

Wall / Wand 8

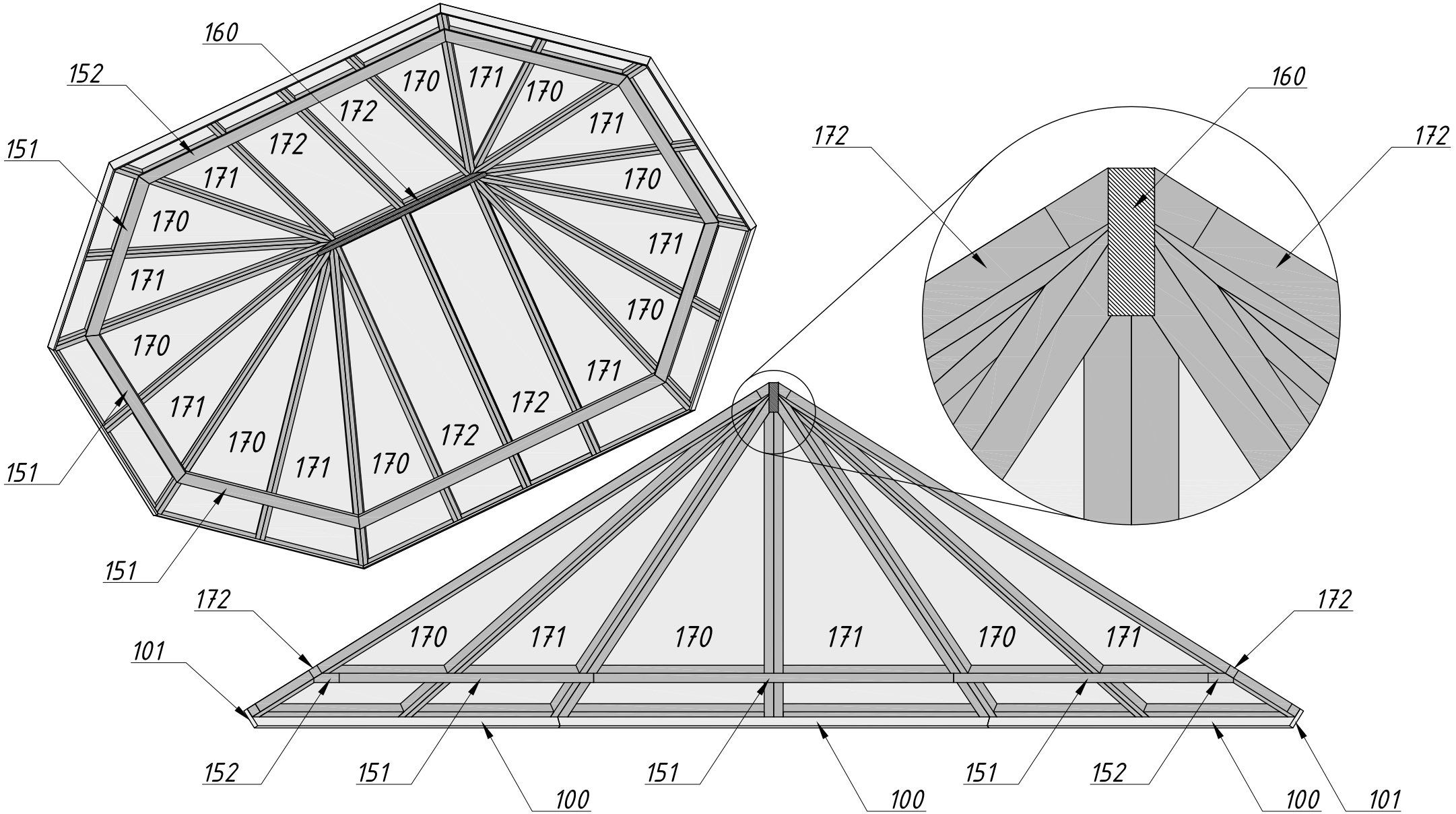
160
152
151
151
151
170
171
172
160
172
172
172
172
101
170
171
170
171
170
171
152
151
151
151
152
100
100
100
101

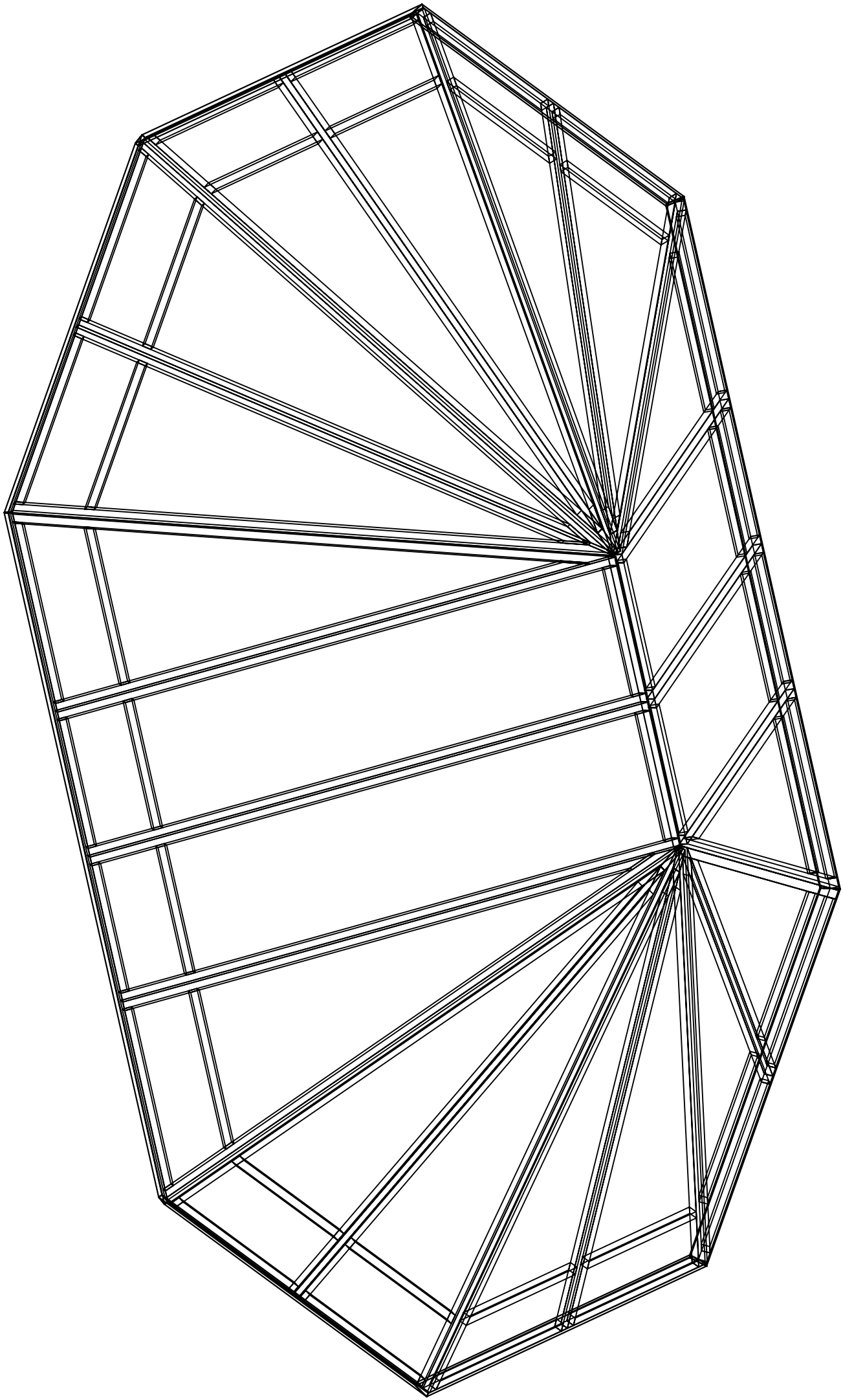

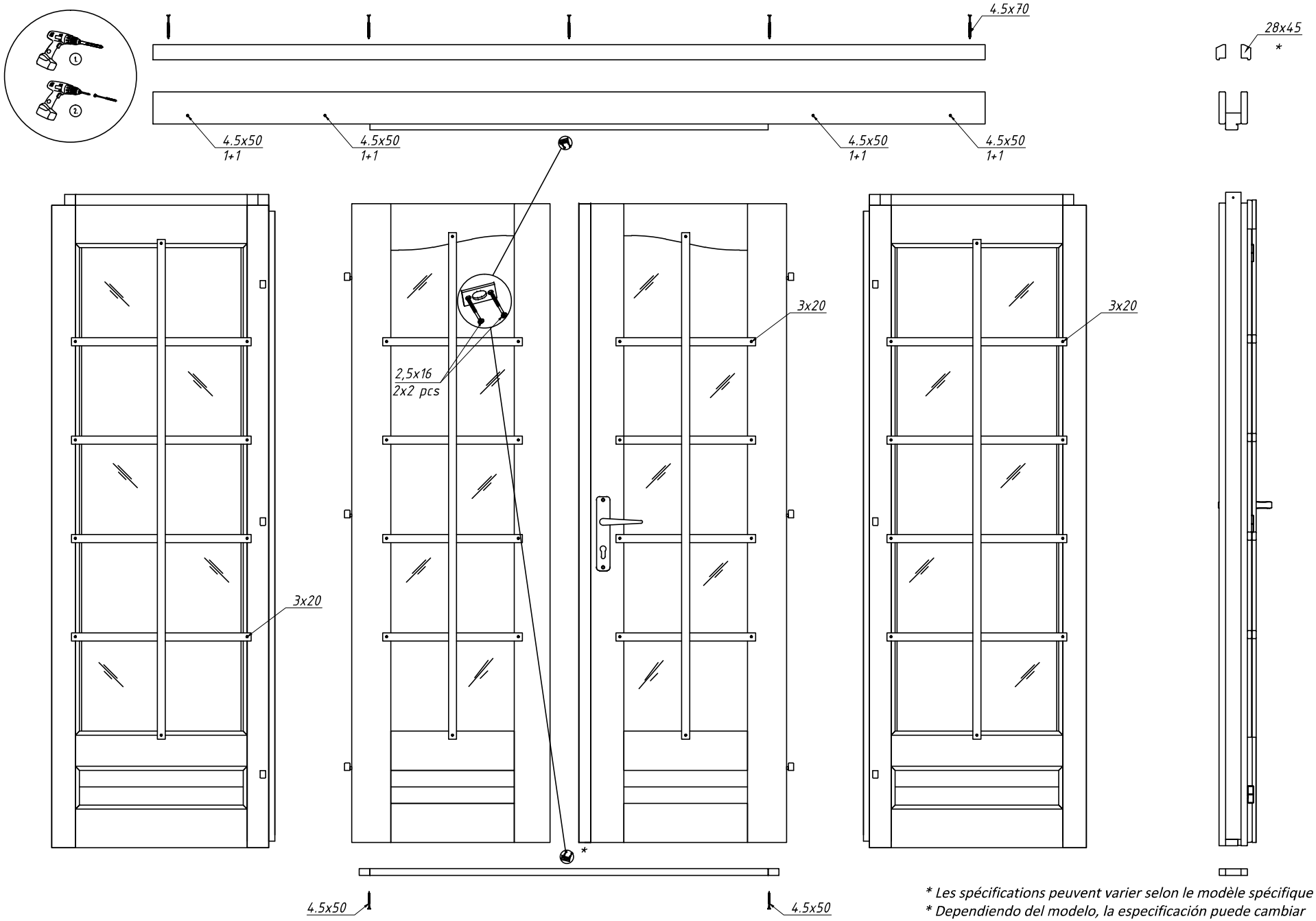

* The specification may vary depending on the specific model

* Die Spezifikation können je nach Modell unterschiedlich sein

* Les spécifications peuvent varier selon le modèle spécifique
* Dependiendo del modelo, la especificación puede cambiar
* Le specifiche possono variare a seconda del modello