Palmako
LEMEKS GROUP

Assembly, installation and maintenance manual

Montage-, Aufbau- und Wartungsanleitung ● Assemblage, manuel de montage et d'entretien ● Montaje, instalación y mantenimiento ● Manuale di montaggio, installazione e manutenzione ● Monterings- og vedlikeholdsmanual ● Monterings-, installations- och underhållsmanual ● Kokoamis-, asennus- ja huolto-ohje ● Vejledning for montering og vedligehold ● Handleiding voor montage, installatie en onderhoud ● Manual de montagem, instalação e manutenção ● Návod k montáži, instalaci a údržbě ● Instrukcja montażu, instalacji i konserwacji ● Surinkimo, montavimo ir priežiūros vadovas ● Montāžas, uzstādīšanas un apkopes rokasgrāmata ● Руководство по сборке и обслуживанию ● Montaaži-, paigaldus- ja säilitamise juhend

Pavilion **PA34-3636**

Treatment options, Item code

●Behandlungsoptionen, Artikel-Code ● Traitement options, code de l'article ● Opciones de tratamiento, código del artículo ● Opzioni di trattamento, codice articolo ● Behandlingsalternativer, artikkelnummer ● Behandlingsalternativ, varukod ● Käsittelyvaihtoehdot, yksikön koodi ● Behandlingsmuligheder, artikel nummer ● Behandelingsopties, artikelnummer ● Opções de tratamento, código do artigo ● Povrchové úpravy, kód položky ● Możliwości leczenia, kod produktu ● Apdorojimo variantai, prekės kodas ● Apstrādes iespējas, artikula kods ● Варианты обработки, код изделия ● Töötlusvõimalused, tootekood

NO	**103724**
BNDIP	**103725**
GYDIP	**103727**
WTDIP	**103726**

Factory inspection by ● Werkskontrolle durch ● Contrôle à partir de l'usine par ● Inspector de fábrica ● Collaudato da ● Fabrikkkontroll utført av ● Fabriksbesiktigat av ● Tehtaan tarkastaja ● Fabriks Kontrol udført af ● Fabriekscontrole door ● Inspeção de fábrica, por: ● Zkontrolováno ve výrobním závodě ● Kontrola fabryczna do ● Apžiūrą gamykloje atliko ● Rūpnīcas pārbaudi veicis ● Заводской контроль ● Tehase kontroll teostatud:	**Date** ● Datum ● Date ● Fecha ● Data ● Dato ● Datum ● Päiväys ● Dato ● Datum ● Data ● Datum ● Data ● Datums ● Data ● Дата ● Kuupäev: **Pack number** ● Pack Nr. ● Packet n° ● Bulto Nº ● Pacco N. ● Serienr ● Produktionsnummer ● Pakettinro ● Pakke nr. ● Pak nr. ● Número de embalagem ● Číslo balení ● Numer opakowania ● Pakuotės numeris ● Iepakojuma numurs ● Упаковочный номер ● Pakinumber:

Palmako AS | Näituse 25 | 50409 Tartu | Estonia | Ph: +372 7 355 530 | Fax: +372 7 355 544 | contact@palmako.ee | www.palmako.ee

Pos	SPECIFICATION-STÜCKLISTE-NOMENCLATURE-ELEMENTI-ESPECIFICATIÓN PA34-3636	Pcs	Profile (mm)	Length (mm)
001	1950	3	34x55	1950
002	350	17	34x114	350
003	350	17	34x114	350
004	1950	68	34x114	1950
005	1950 Without tonque	3	34x114	1950
006	1950	2	34x114	1950
007	470	22	34x114	470
008	470	22	34x114	470
009	1950	2	34x114	1950
010	1950	3	34x55	1950
AR1	Foundation- Fundament- Fondation- Fondazione- Vigas de cimentación 2x60°	6	45x70	1744
AR2	Foundation- Fundament- Fondation- Fondazione- Vigas de cimentación 2x60°	2	45x70	2345
AR3	Foundation- Fundament- Fondation- Fondazione- Vigas de cimentación 2x60°	2	45x70	3026
060	Floor board- Fussbodenbrett- Madrier du plancher - Tavola pavimento- Tabla de suelo			
061	2x90°	19	19x89	2951
062	2x30°	2	19x89	2951
063	2x30°	2	19x89	2641
064	2x30°	2	19x89	2331
065	2x30°	2	19x89	2021
066	2x30°	2	19x89	1711
067	2x30°	2	19x89	1401
068	2x30°	2	19x89	1091
069	2x30°	2	19x89	781
0610	2x30°	2	19x89	471
0611	2x30°	2	19x46	161

Pos	SPECIFICATION-STÜCKLISTE-NOMENCLATURE-ELEMENTI-ESPECIFICATIÓN PA34-3636	Pcs	Profile (mm)	Length (mm)
150	Joining detail- Verbindungsteil- Détail de connection- Dettaglio di collegamento- Detalle de juntura	3	8x16	1200
100		6	19x95	2243
151		6	44x120	1849
130	Floor beading- Fussbodenleiste- Baguette du plancher- Listello pavimento- Listón de suelo	6	19x19	1800
140	Storm brace- Sturmleiste- Protection contre le vent- Antivento- Protector contra tormentas	6	25x45	2220
	Fixing kit- Befestigungsset- Moyens de fixation- Materiale di fissaggio- Kit de fijación	1		
F1	Cylinder- Zylinderschloss- Serrure a mortaiser- Serratura a cilindro- Bombin 30.40	1		
F2	Door fittings- Türbeschlag- Ferrure- Ferramenta porta- Manilla puerta- QULlinkjakate	1		
F3	Window fittings- Fenstergriff- Poigne de la fenétre- Maniglia finestra- Manilla (ventana)	4		
F4	Screw- Schraube- Vis- Vite- Tornillo- 2.5x16mm	4		
F5	Screw- Schraube- Vis- Vite- Tornillo- 3x20mm	48		
F6	Screw- Schraube- Vis- Vite- Tornillo- 3x20mm	4		
F7	Screw- Schraube- Vis- Vite- Tornillo- 4.5x50mm	34		
F8	Screw- Schraube- Vis- Vite- Tornillo- 4.5x70mm	8		
F9	Screw- Schraube- Vis- Vite- Tornillo- 5x90mm	96		
F10	Screw- Schraube- Vis- Vite- Tornillo- 6x120mm	32		
F11	Nail- Nagel- Clou- Chiodo- Clavo- 1.4x40mm	30		
F12	Nail- Nagel- Clou- Chiodo- Clavo- 2.5x50mm	300		
F13	Window stop- Fensterfeststelle- Crémaillere- Fissativo finestra- Fijador de ventana- QAF240Zn	4		
F14	Roof cap- Dachkappe- Finition métallique- Finitura di tetto- Caballete de tejado	1		
F15	Nut- Schraubenmutter- Écrou- Dado- Tuerca- M8mm	12		
F16	Bolt -Schloss-schraube -Boulon- Bullone- Perno- M8x80mm	12		
F17	Washer- Dichtscheibe- Joint- Rondella- Arandela- 8x22mm	12		
F18	Keeper- Schliessblech- Tole- Lamiera- Aldaba de candado	2		
F19	Hook- Haken- Crochet- Ganzio- Pestillo QHaak150mmZn	2		

Pos	SPECIFICATION-STÜCKLISTE-NOMENCLATURE-ELEMENTI-ESPECIFICATIÓN PA34-3636	Pcs	Profile (mm)	Length (mm)
EL-1	Roof element- Dachelement- Panneau de toit- Elemento di tetto- Elemento tejado 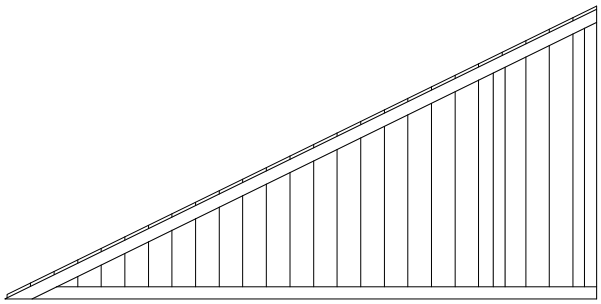	6	61x1106	2233
EL-2	Roof element- Dachelement- Panneau de toit- Elemento di tetto- Elemento tejado 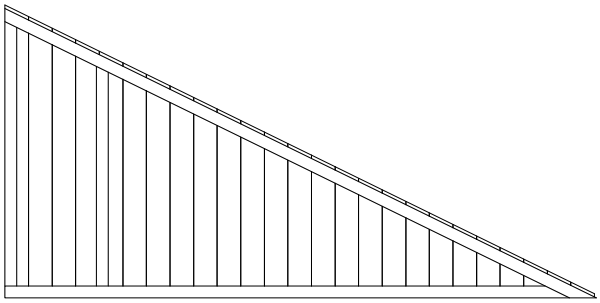	6	61x1106	2233
TU34 -27P	Door - Tür - Porte - Porta-Puerta 1244x1936 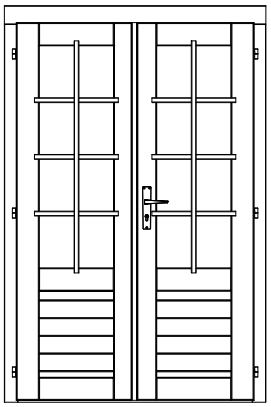 1144x1867mm	1		
TA34 -17P	Window - Fenster - Fenetre - Finestra-Ventana 1003x1336 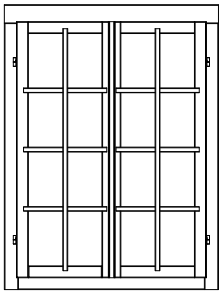 903x1236mm	2		
Sla8-1	Slat- Leiste- Baguette- Listello- Listón	1	19x35	1250

AR1 - 6 pcs
AR2 - 2 pcs
AR3 - 2 pcs
F10 - 14x

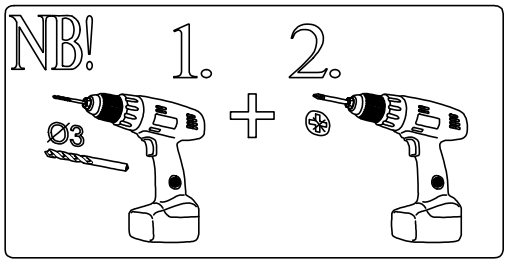

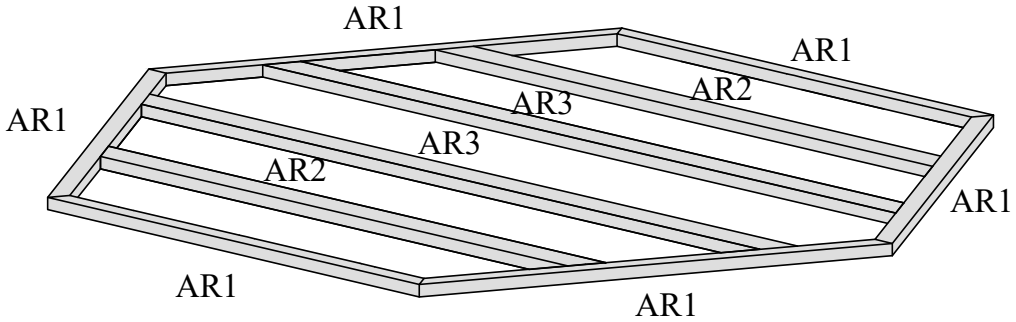

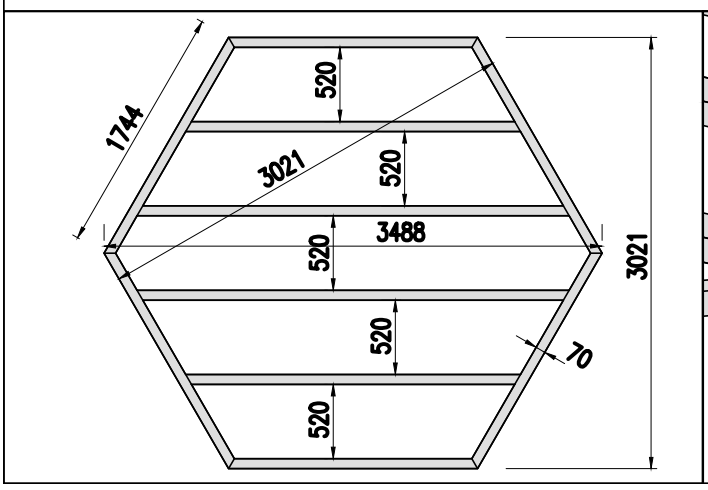

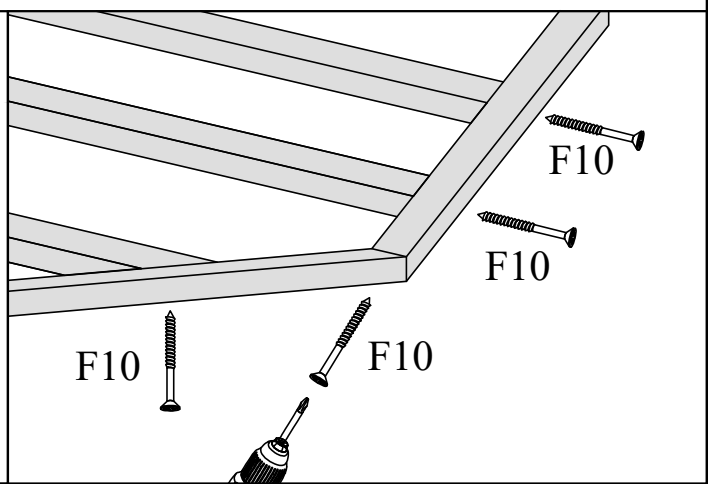

001 - 3 pcs
F8 - 6 pcs

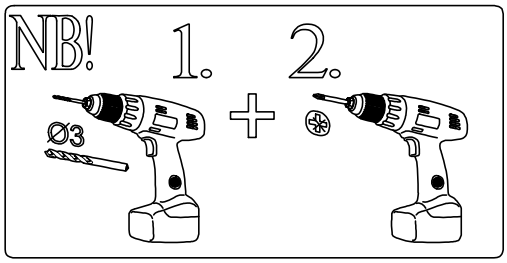

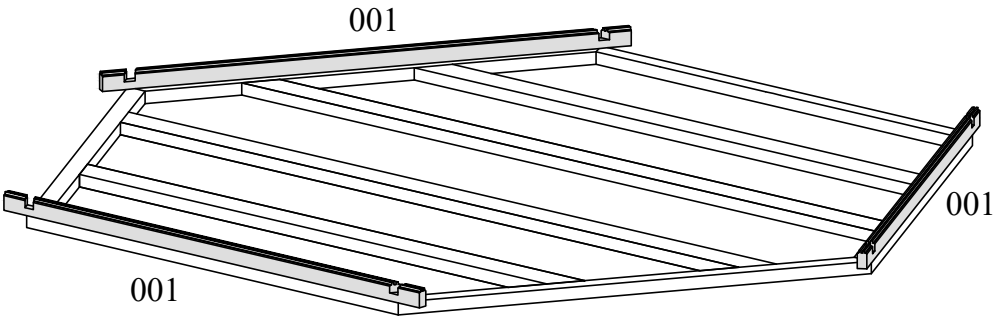

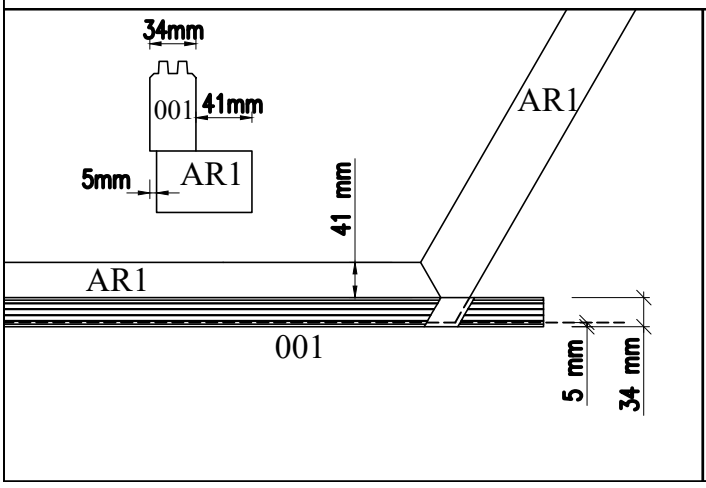

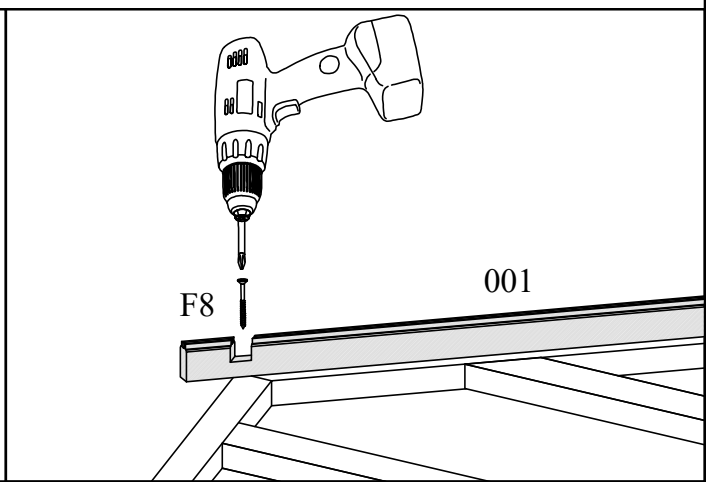

002 - 1 pcs
003 - 1 pcs
004 - 5 pcs
F8 - 2 pcs

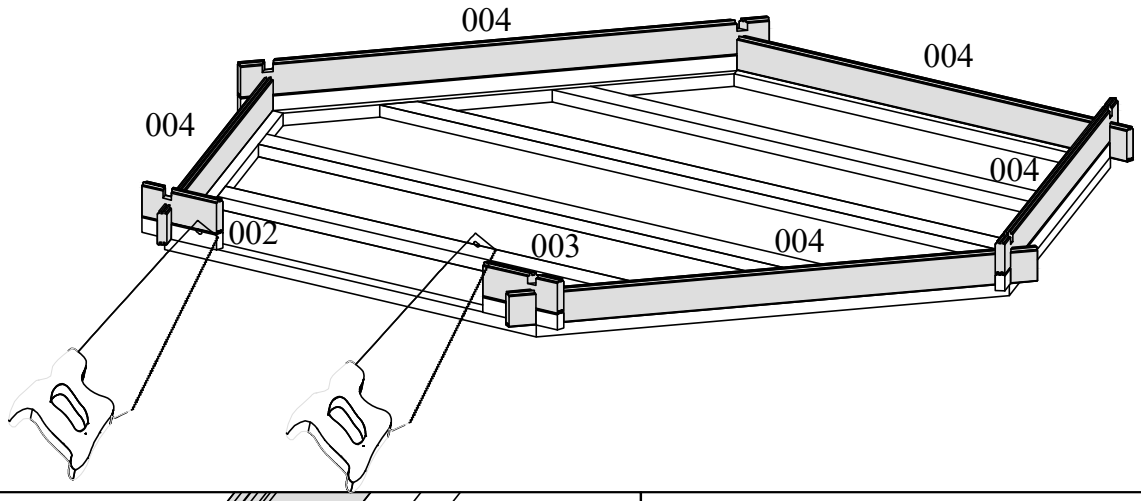

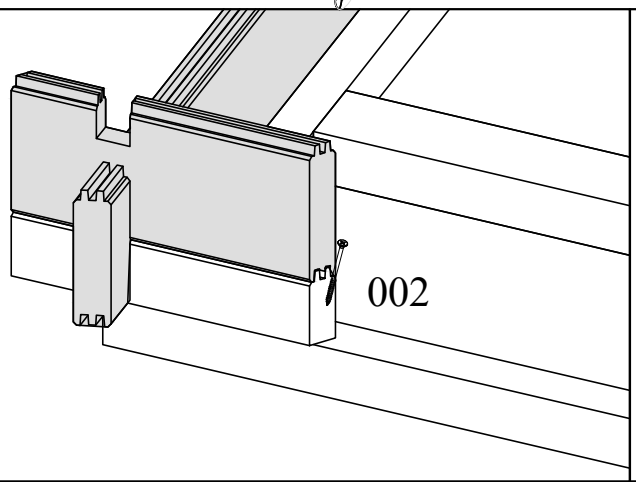

061- 19 pcs
062...0611 - a´2 pcs
F12 - 200 pcs

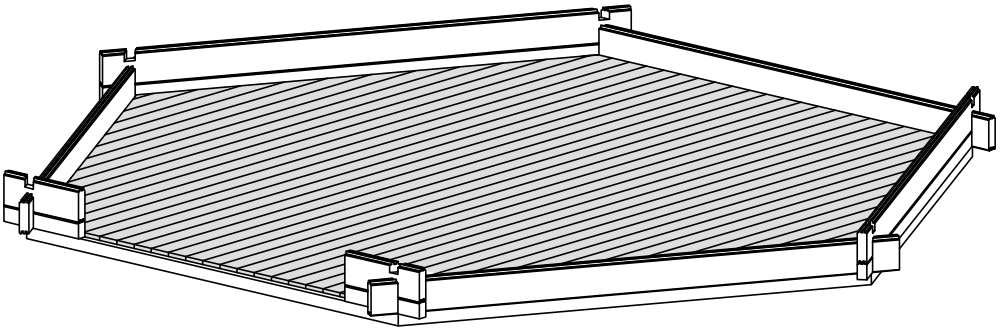

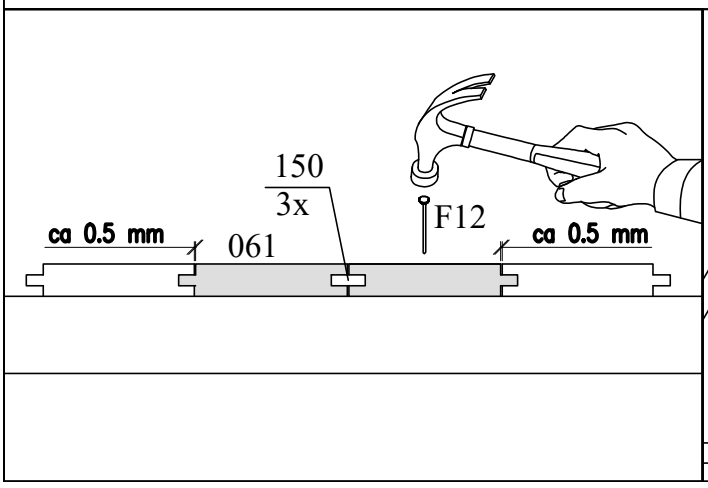

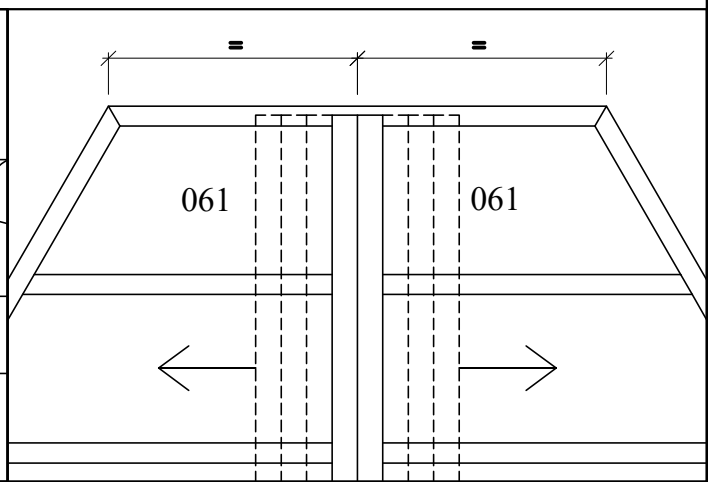

130 - 6 pcs
Sla8-1 - 1 pcs
F7 - 4 pcs
F11 - 30 pcs

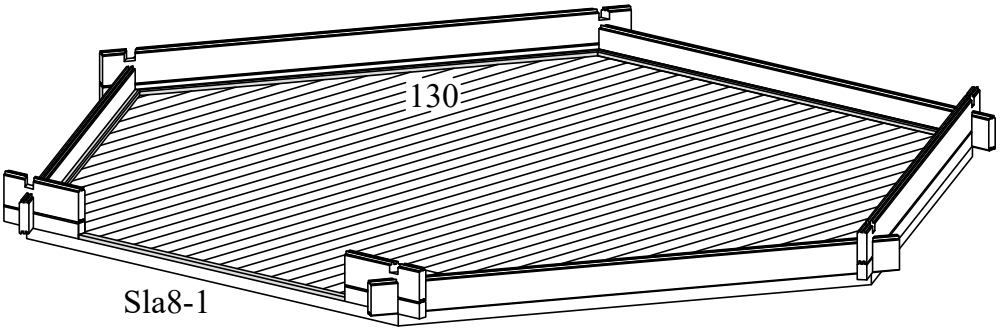

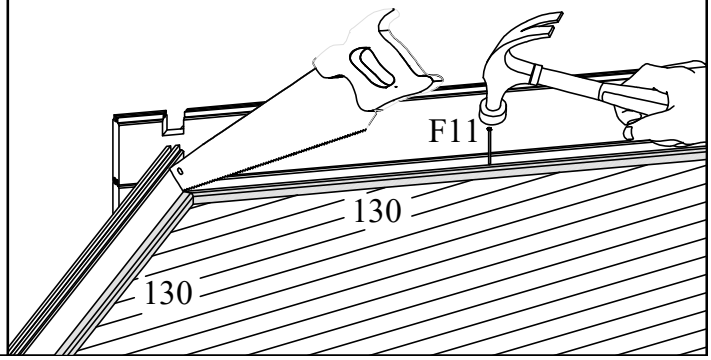

002 - 4 pcs
003 - 4 pcs
004 - 20 pcs

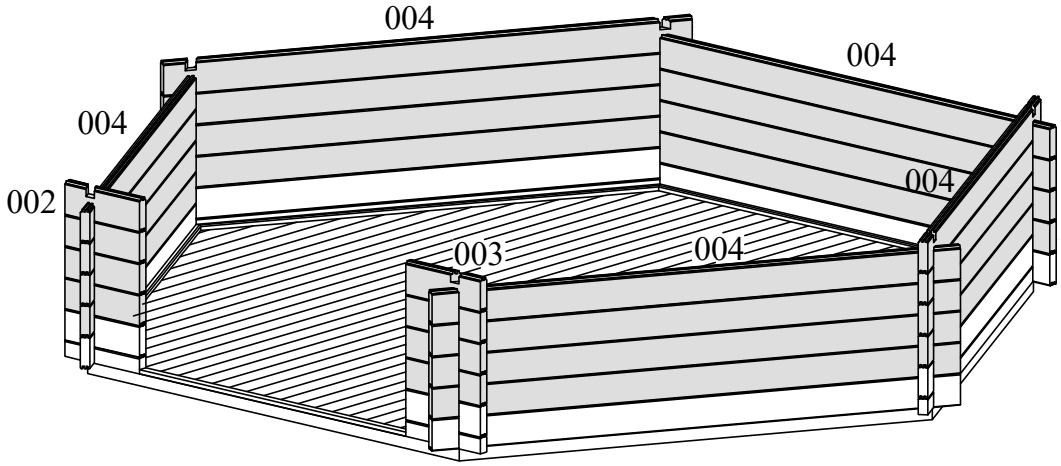

002 - 1 pcs
003 - 1 pcs
004 - 3 pcs
006 - 2 pcs

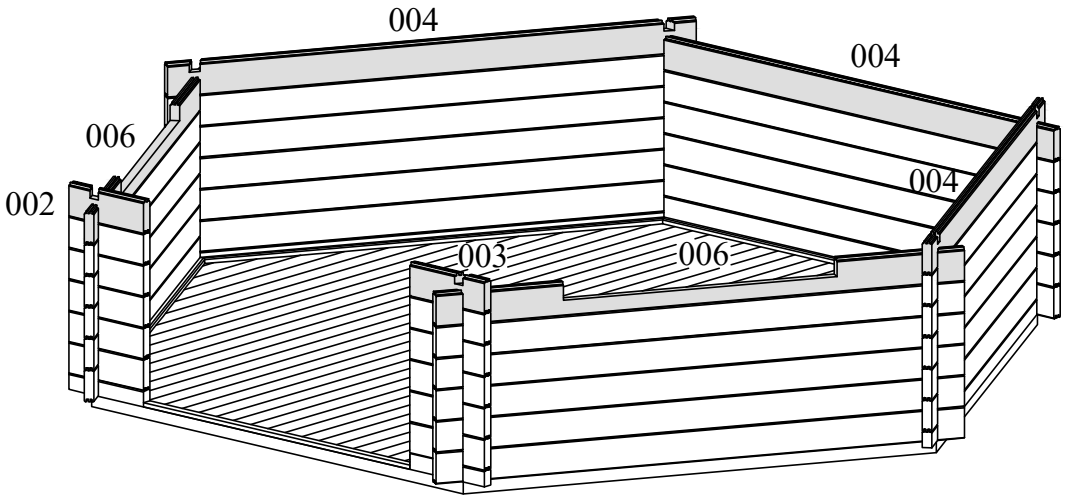

TU34-27P - 1 pcs
F9 - 4 pcs
F2 - 1 pcs
F1 - 1 pcs
F18 - 2 pcs
F4 - 4 pcs

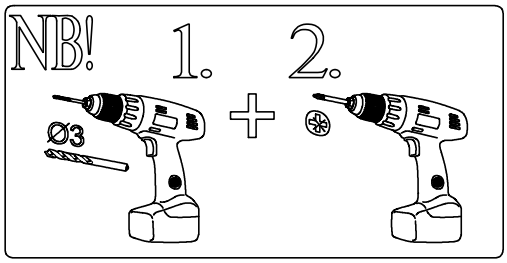

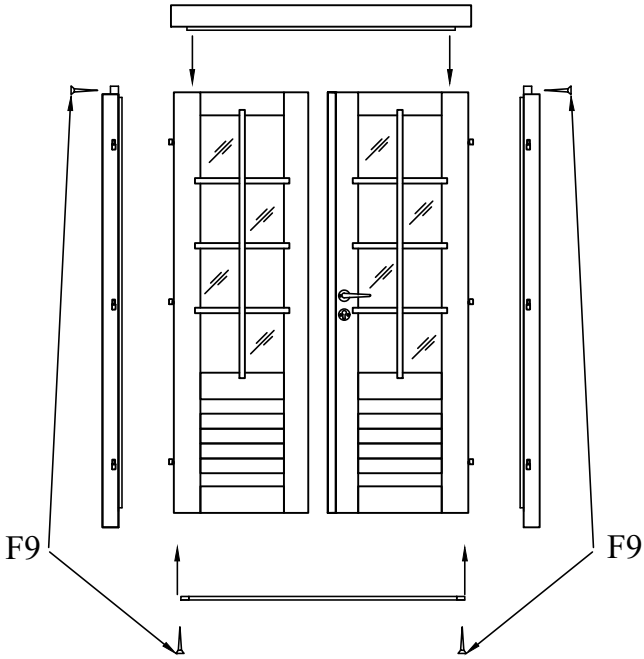

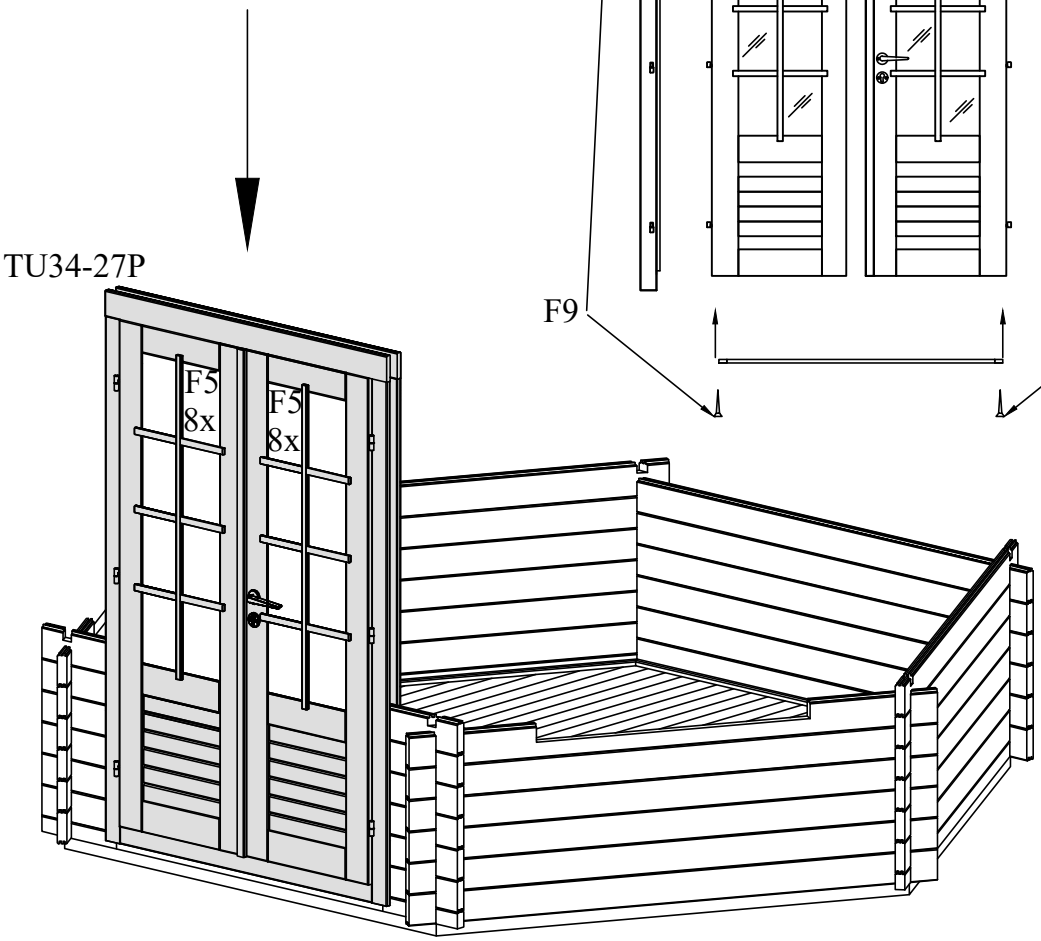

004 - 1 pcs
007 - 2 pcs
008 - 2 pcs

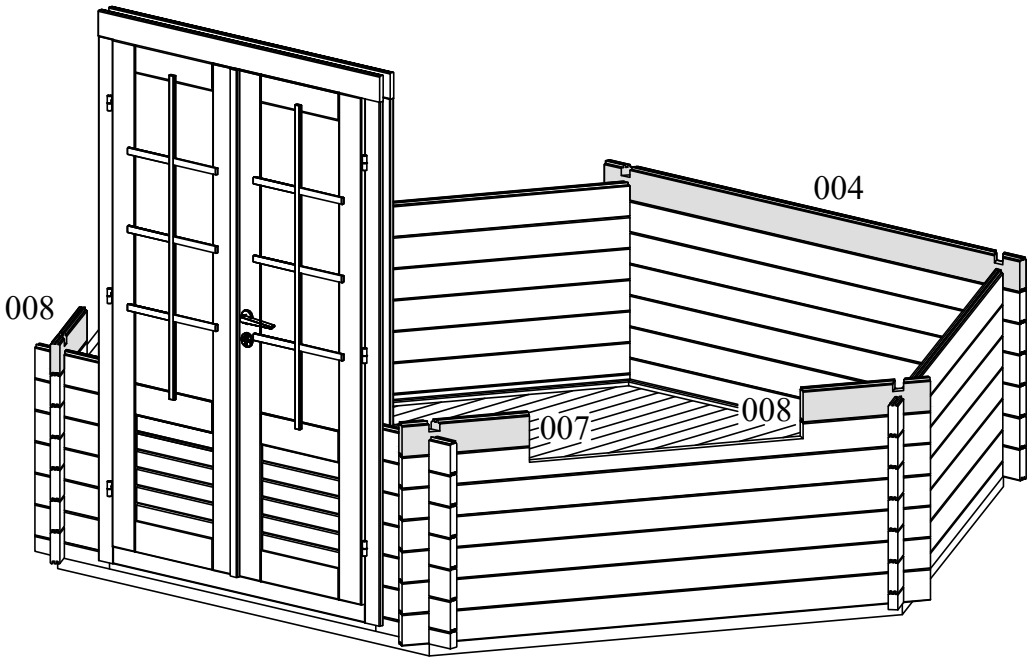

004 - 12 pcs
007 - 8 pcs
008 - 8 pcs
002 - 4 pcs
003 - 4 pcs

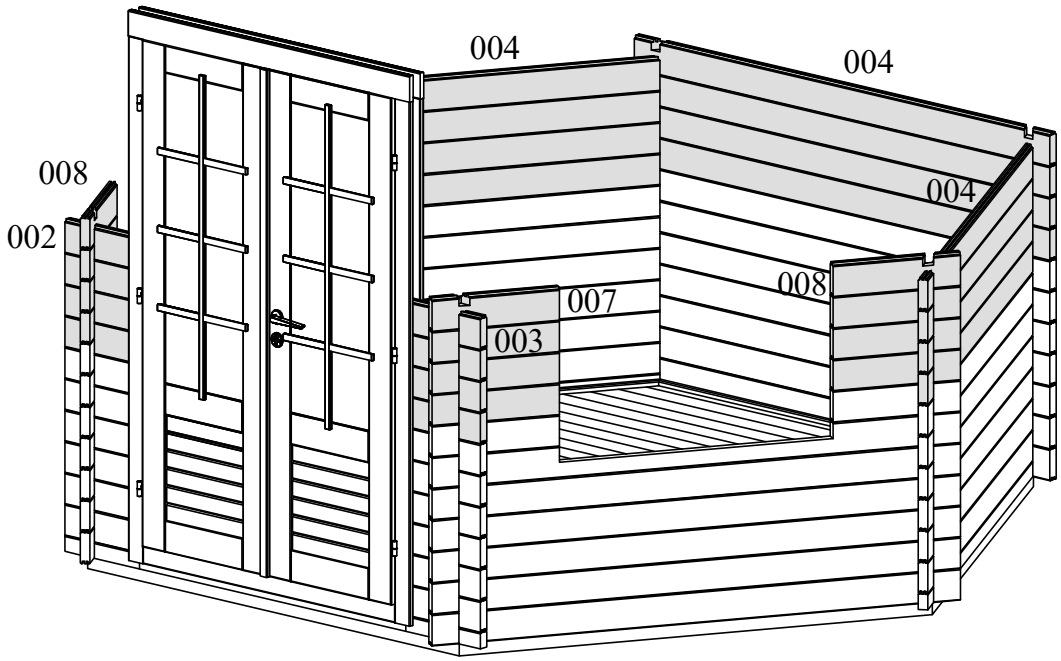

TA34-17P - 2 pcs
F9 - 8 pcs
F13 - 2 pcs
F3 - 2 pcs
F5 - 32 pcs

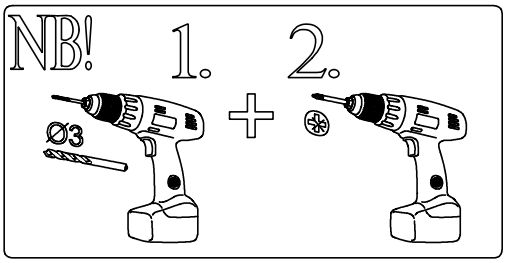

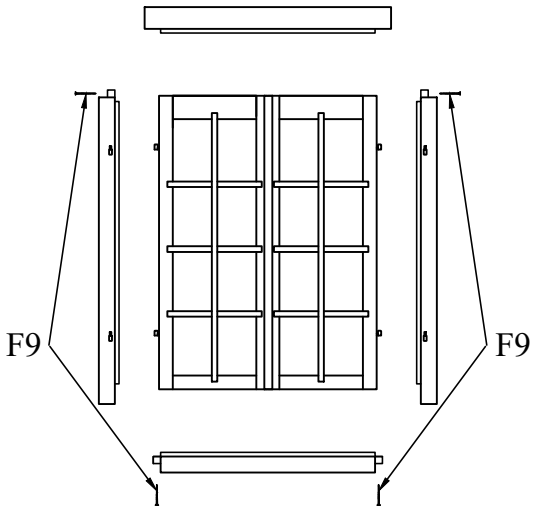

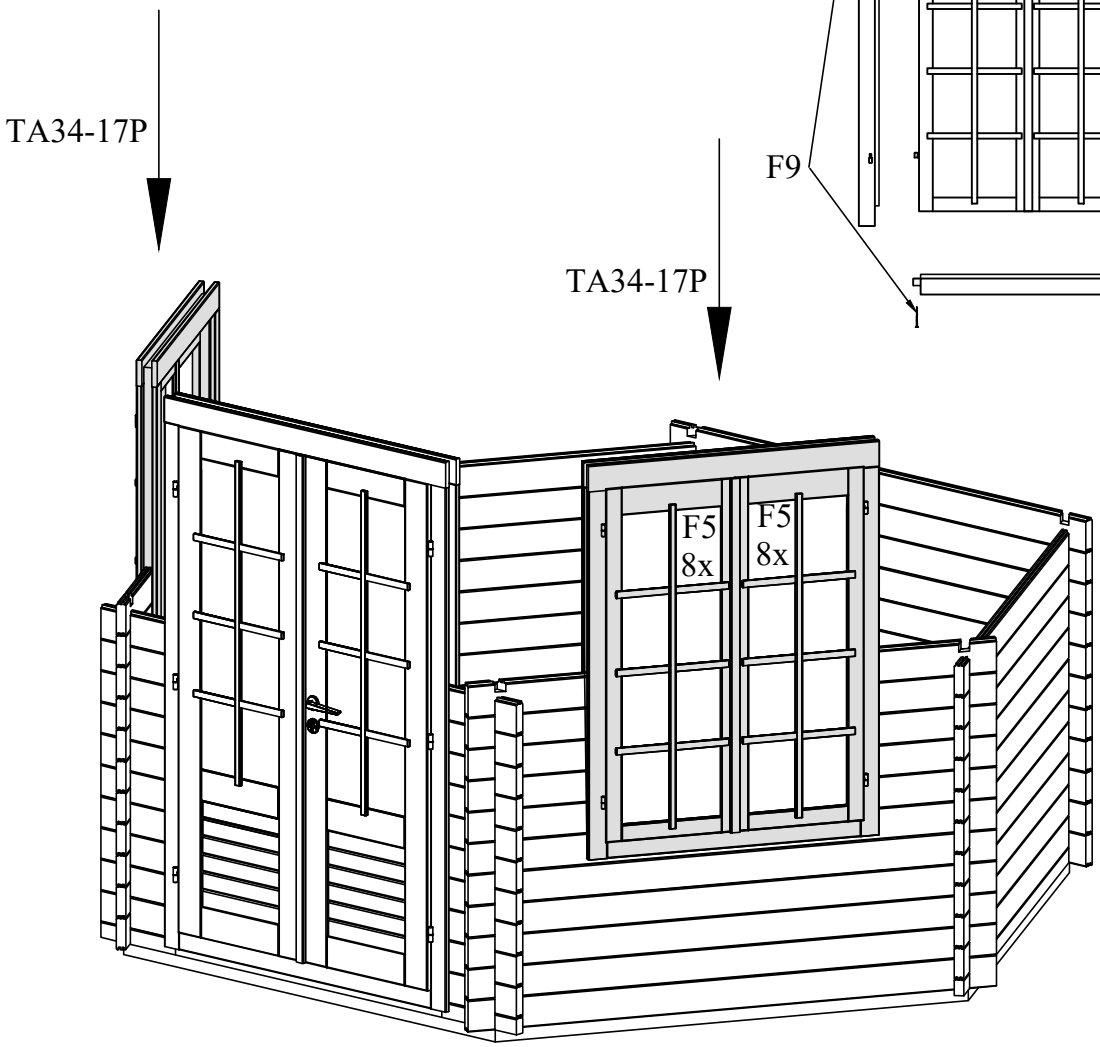

004 - 18 pcs
007 - 12 pcs
008 - 12 pcs
002 - 6 pcs
003 - 6 pcs

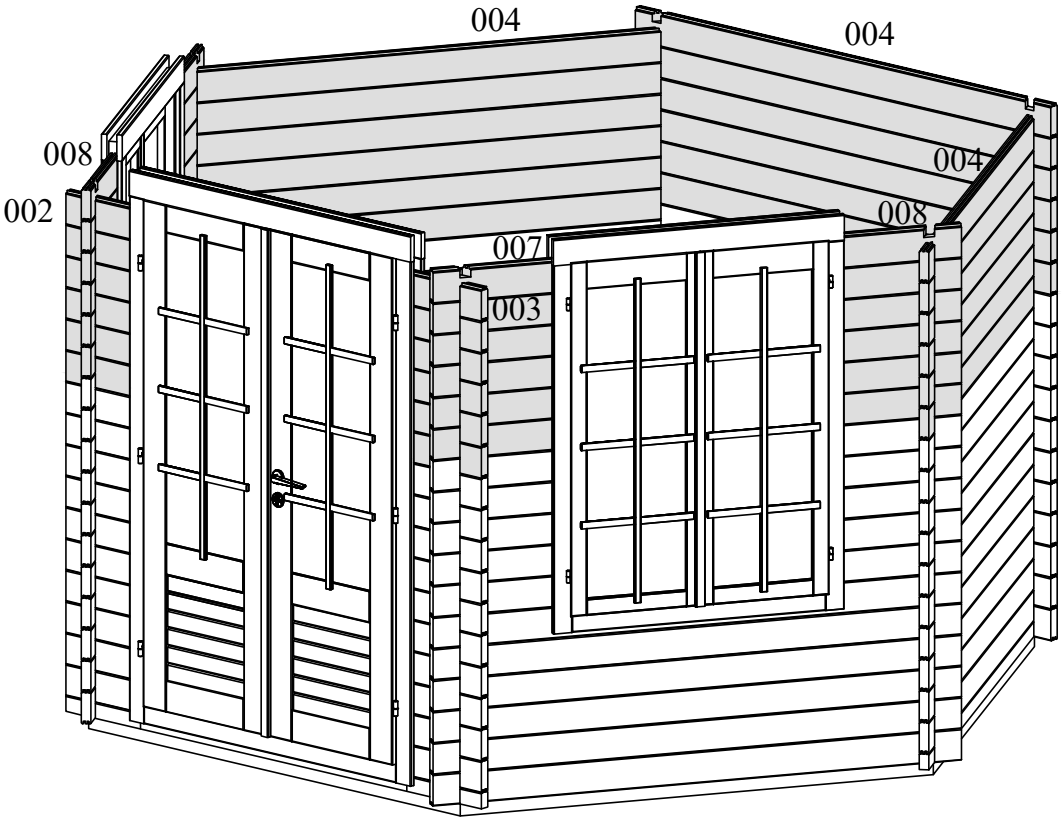

004 - 3 pcs
009 - 2 pcs
002 - 1 pcs
003 - 1 pcs

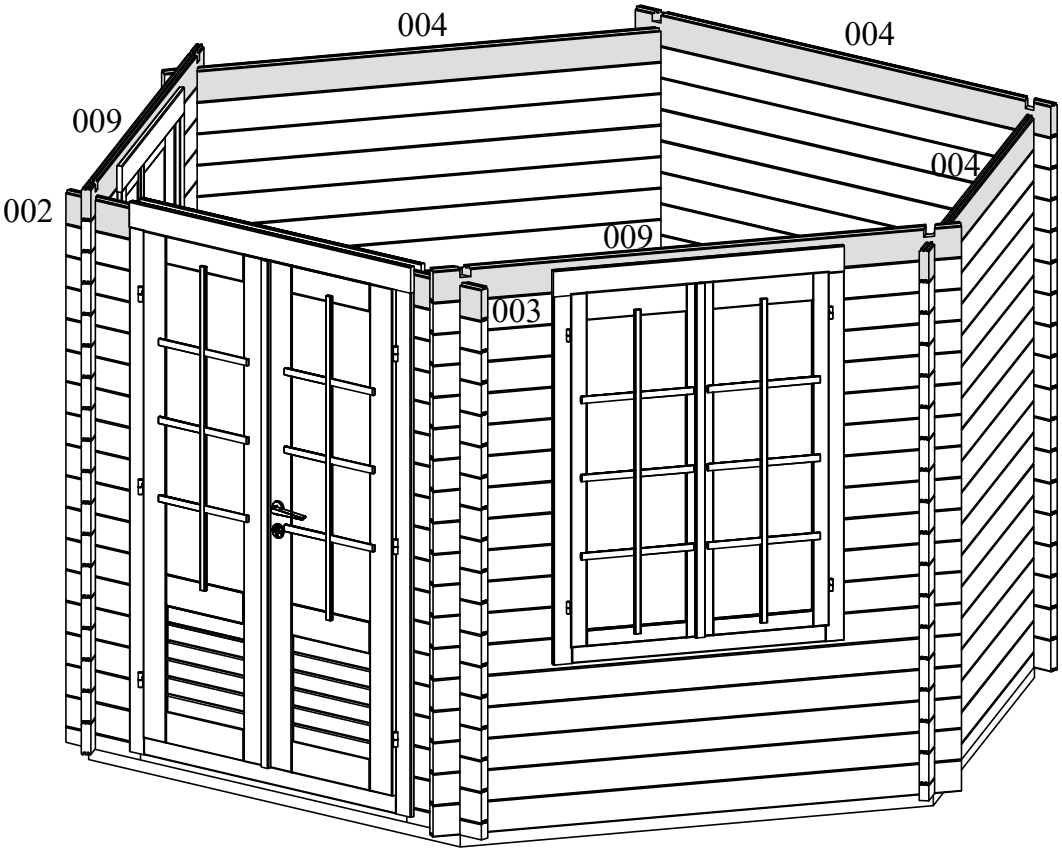

004 - 6 pcs

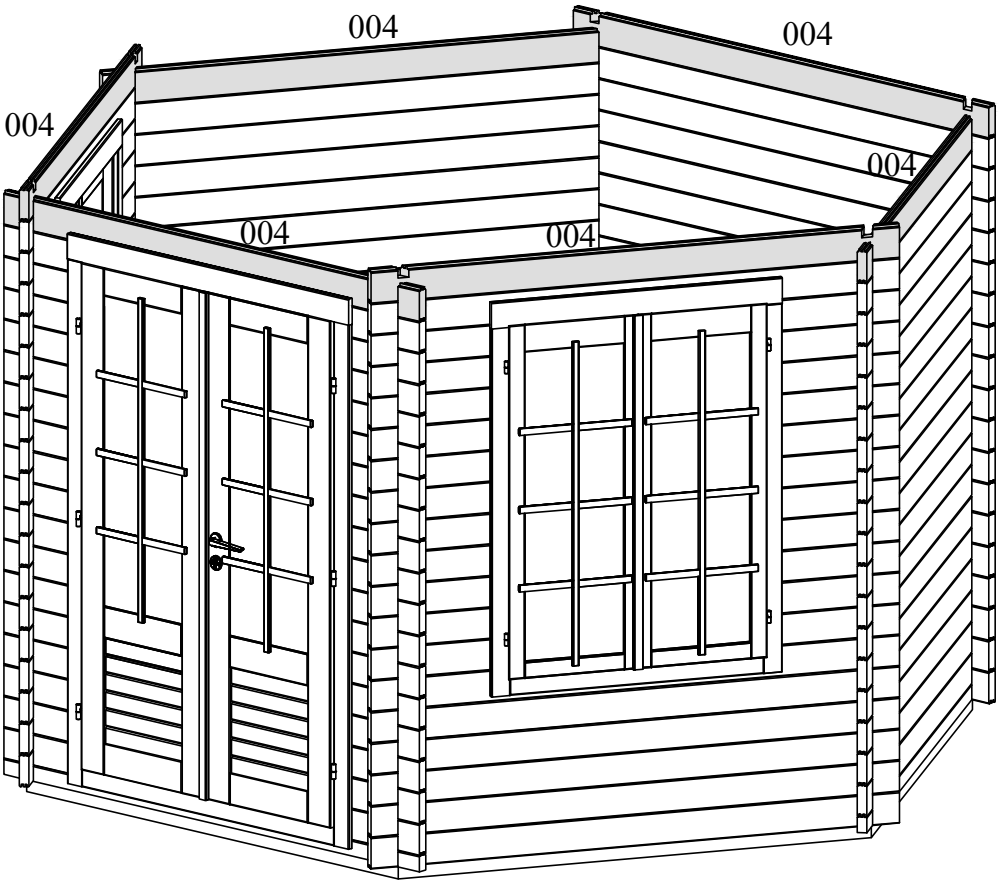

005 - 3 pcs
010 - 3 pcs

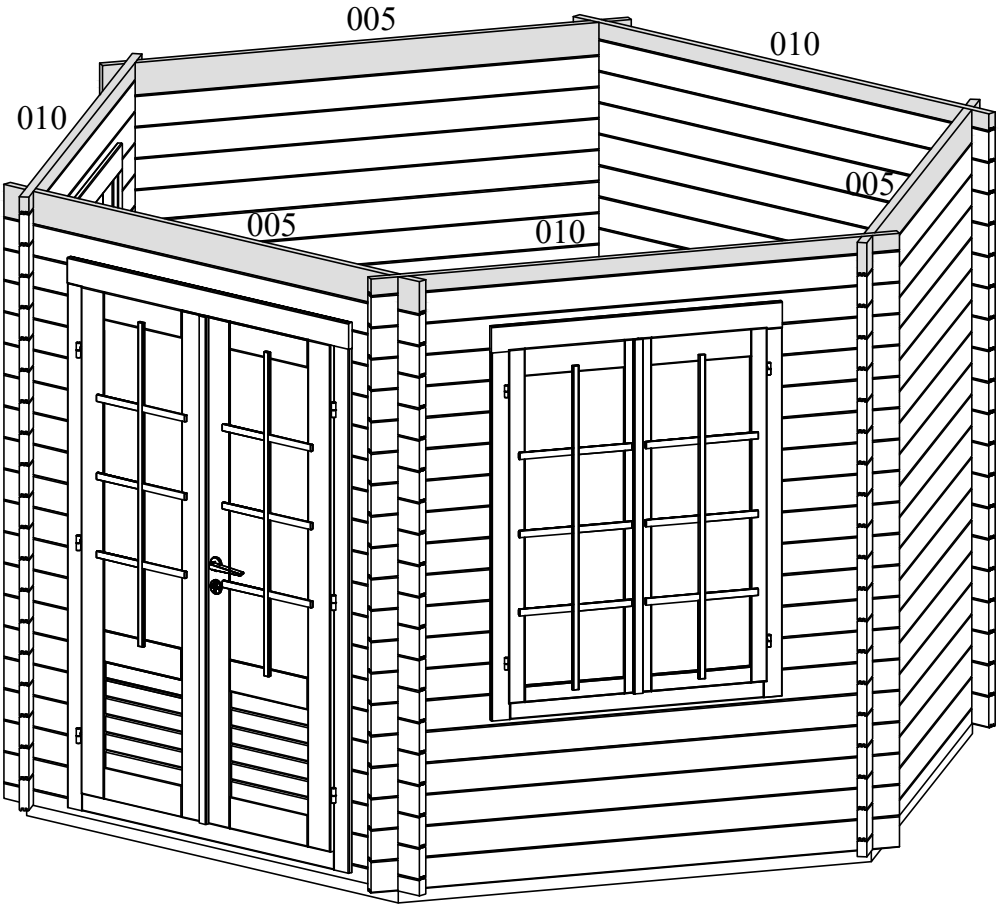

151 - 6 pcs
F10 - 18 pcs

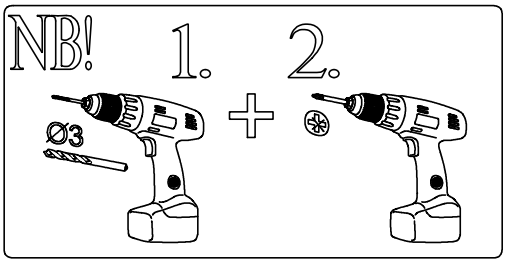

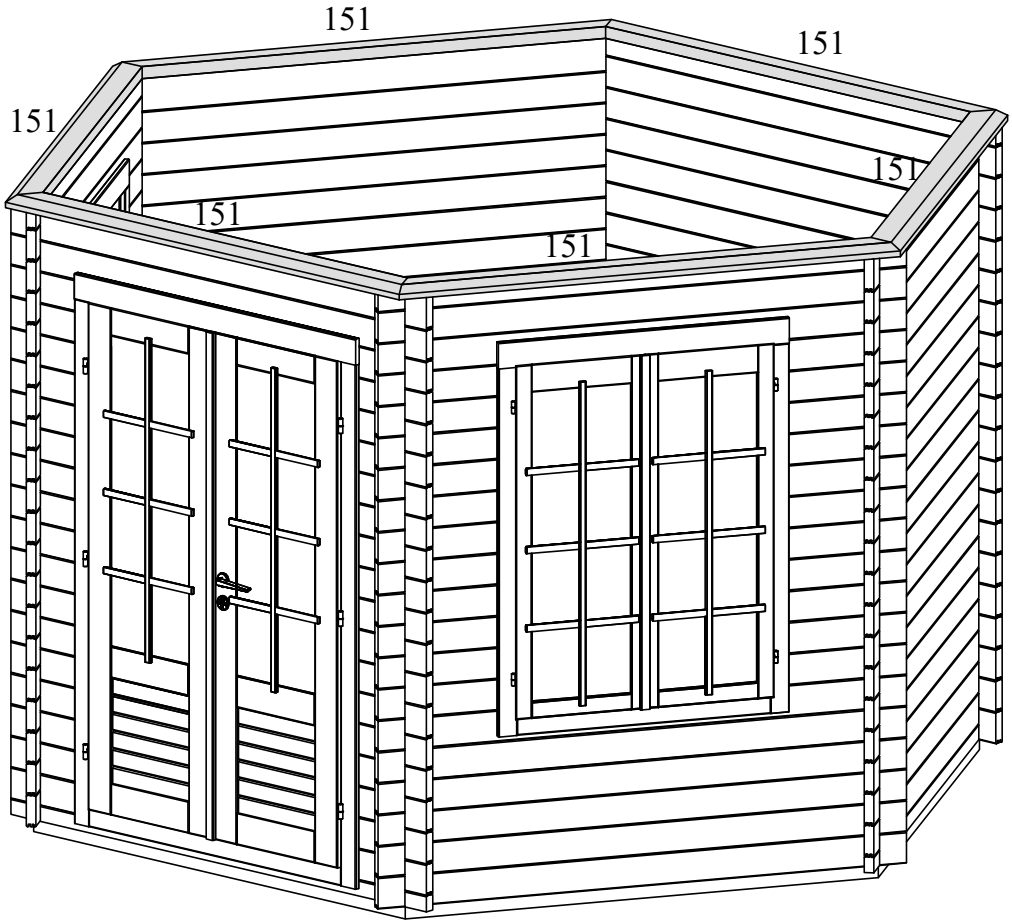

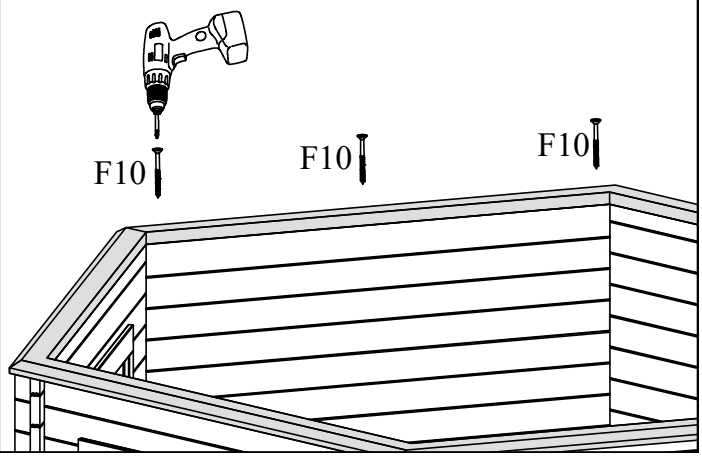

EL-1 - 1 pcs
EL-2 - 1 pcs
F9 - 9 pcs

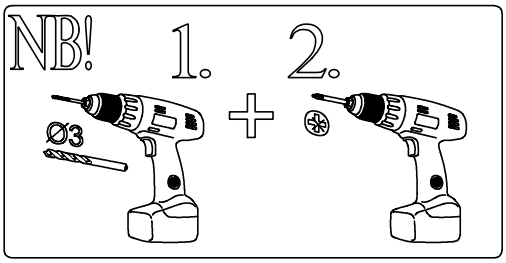

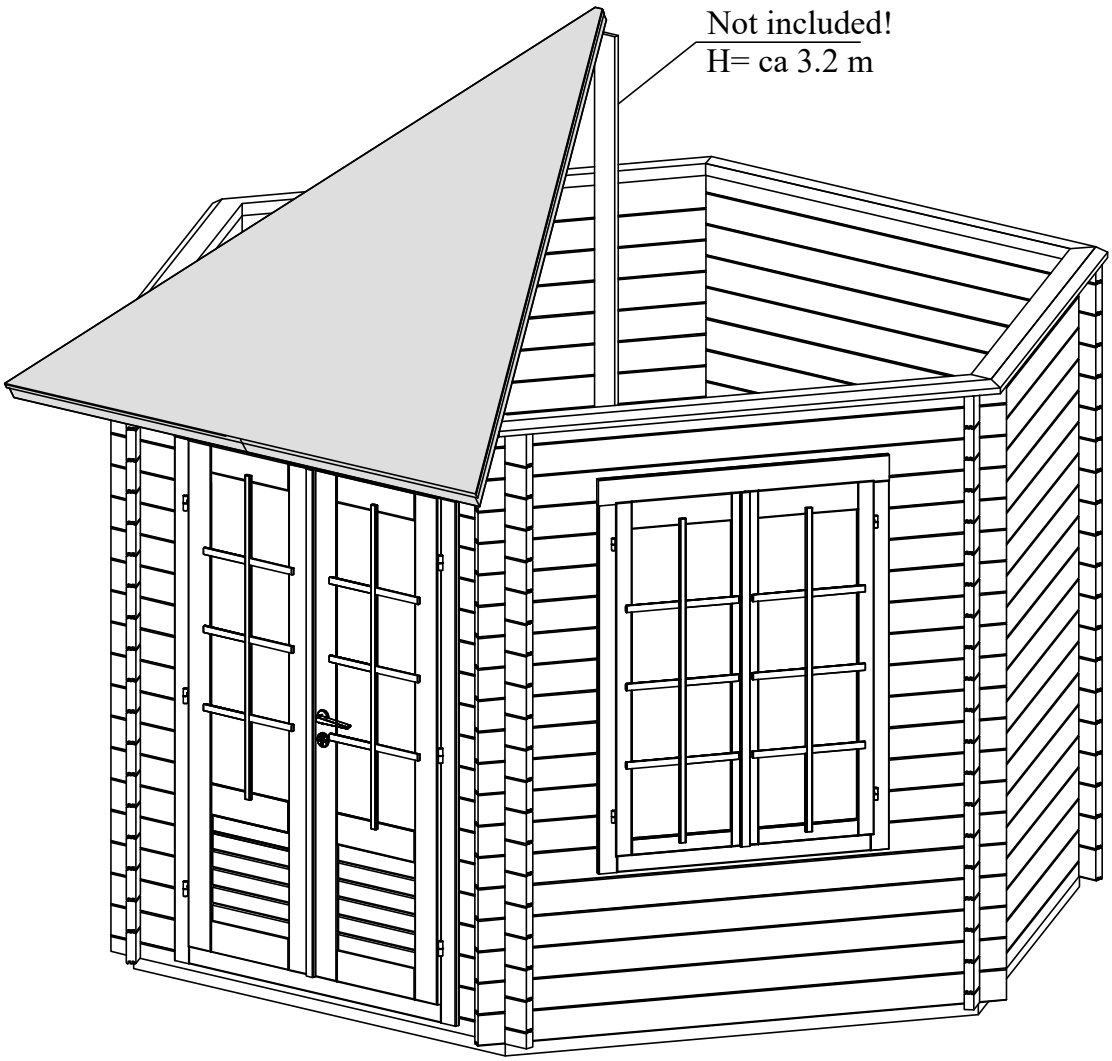

1

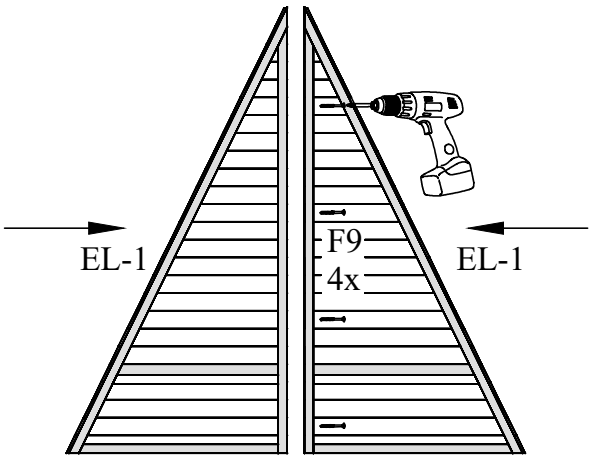

2

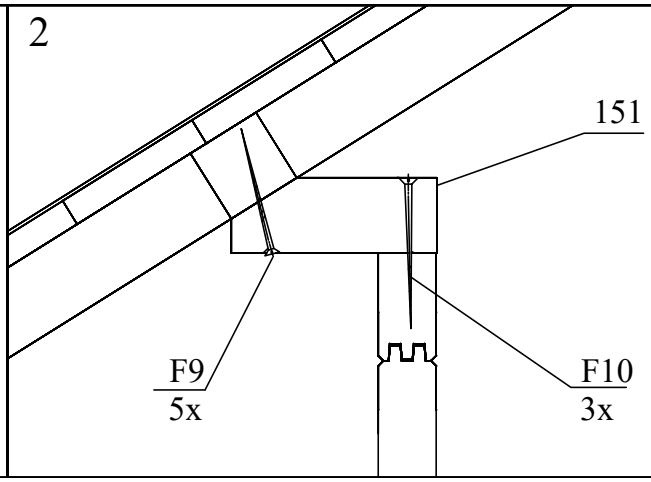

EL-1 - 1 pcs
EL-2 - 1 pcs
F9 - 14 pcs

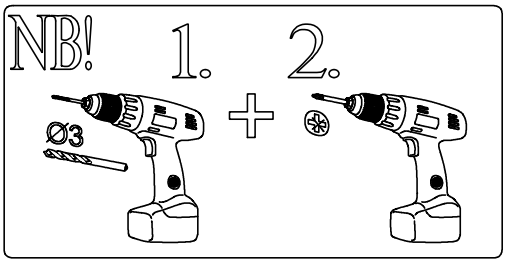

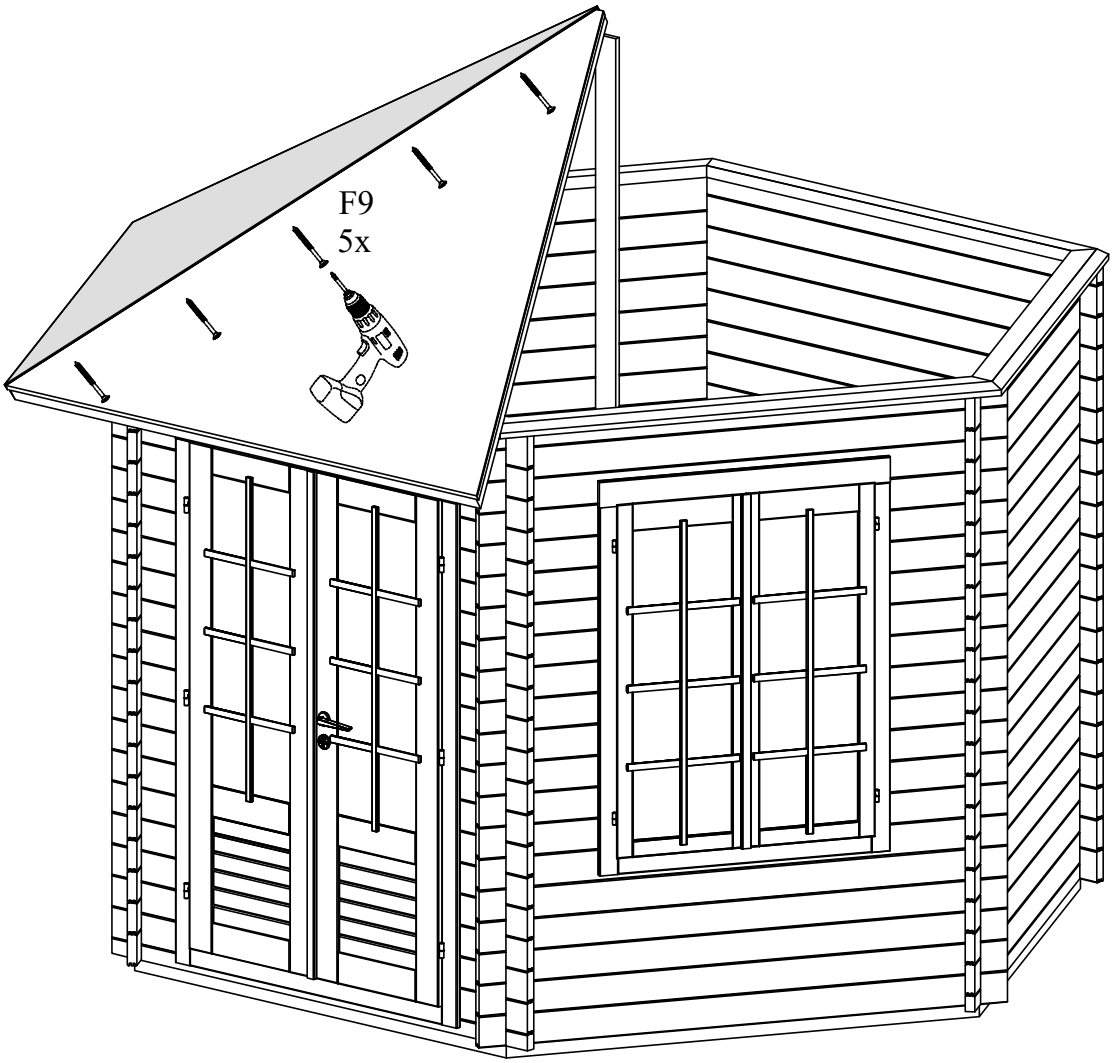

1

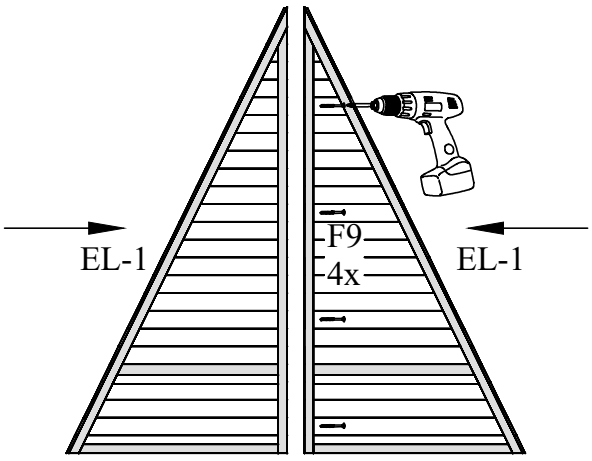

2

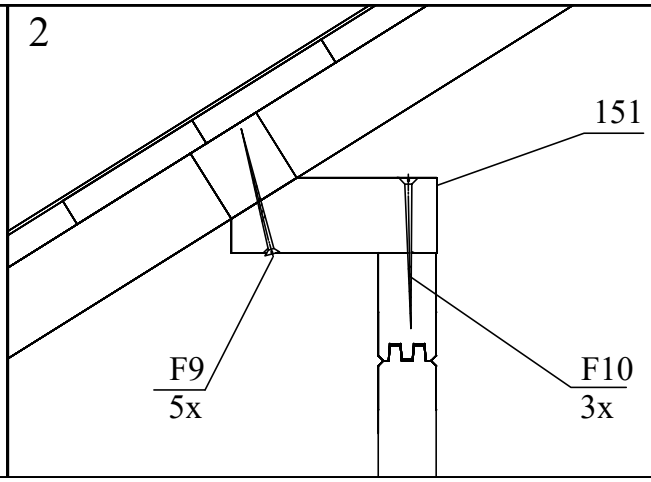

EL-1 - 1 pcs
EL-2 - 1 pcs
F9 - 14 pcs

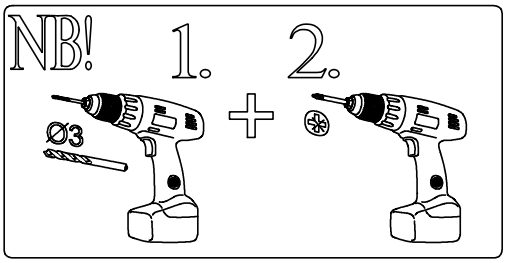

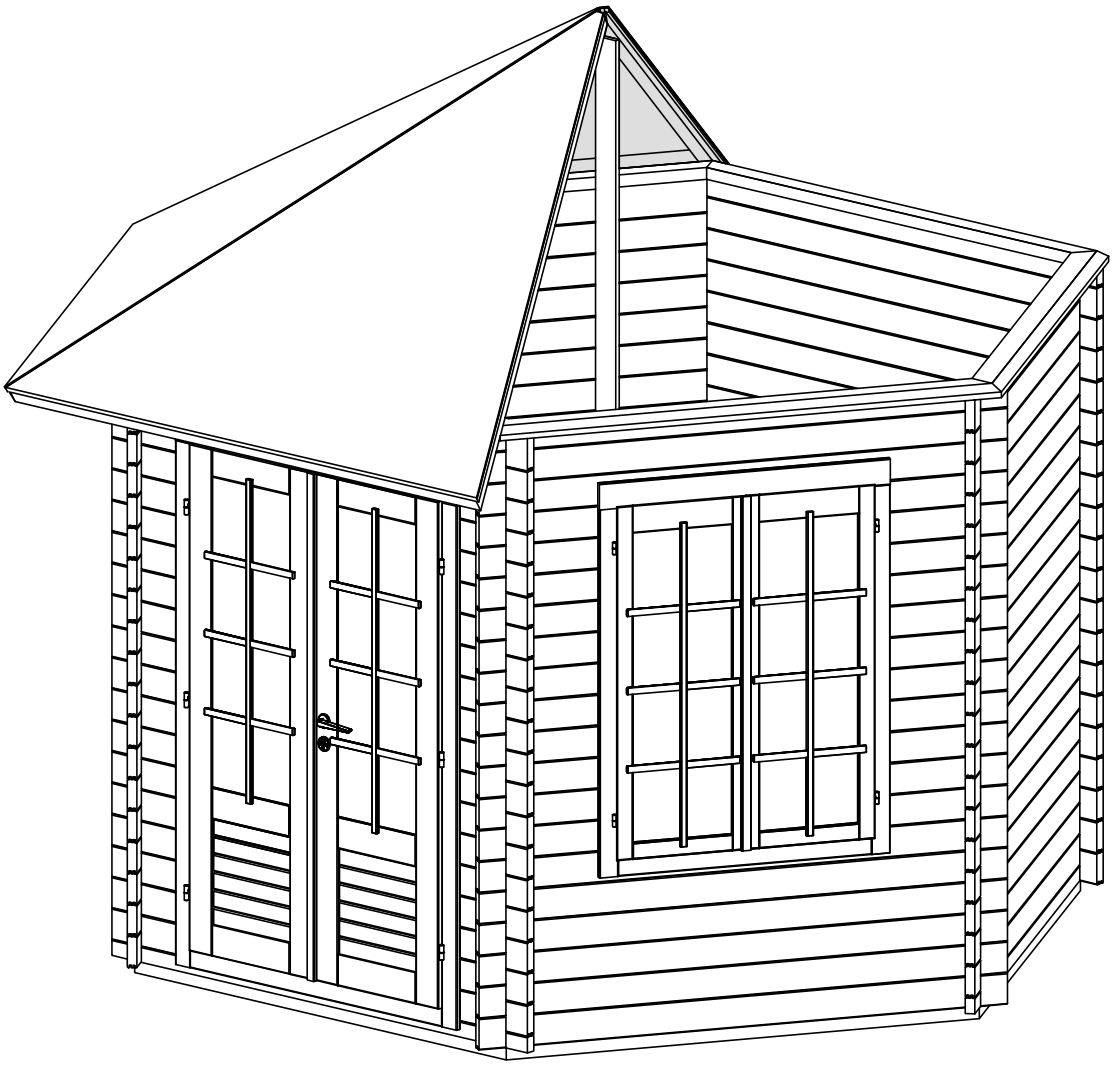

1

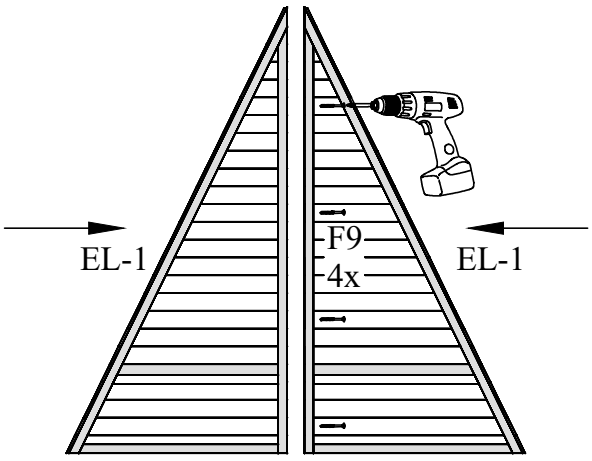

2

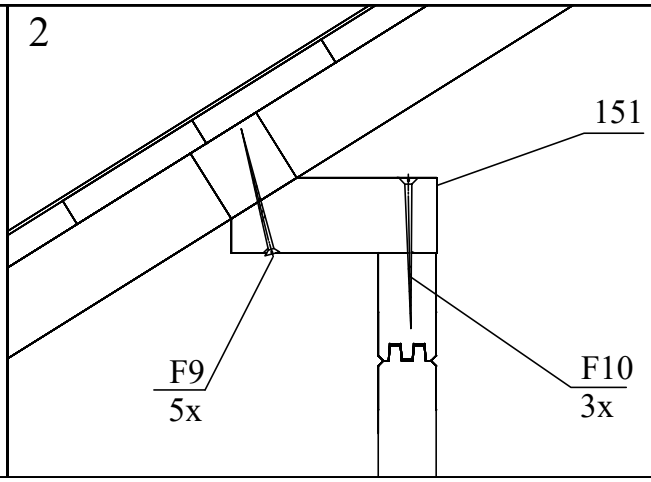

EL-1 - 1 pcs
EL-2 - 1 pcs
F9 - 14 pcs

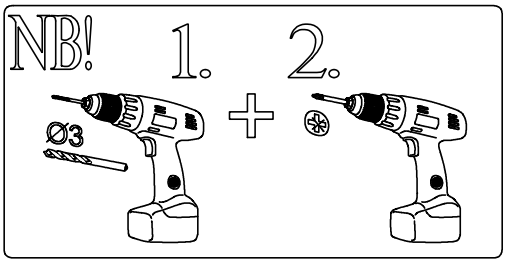

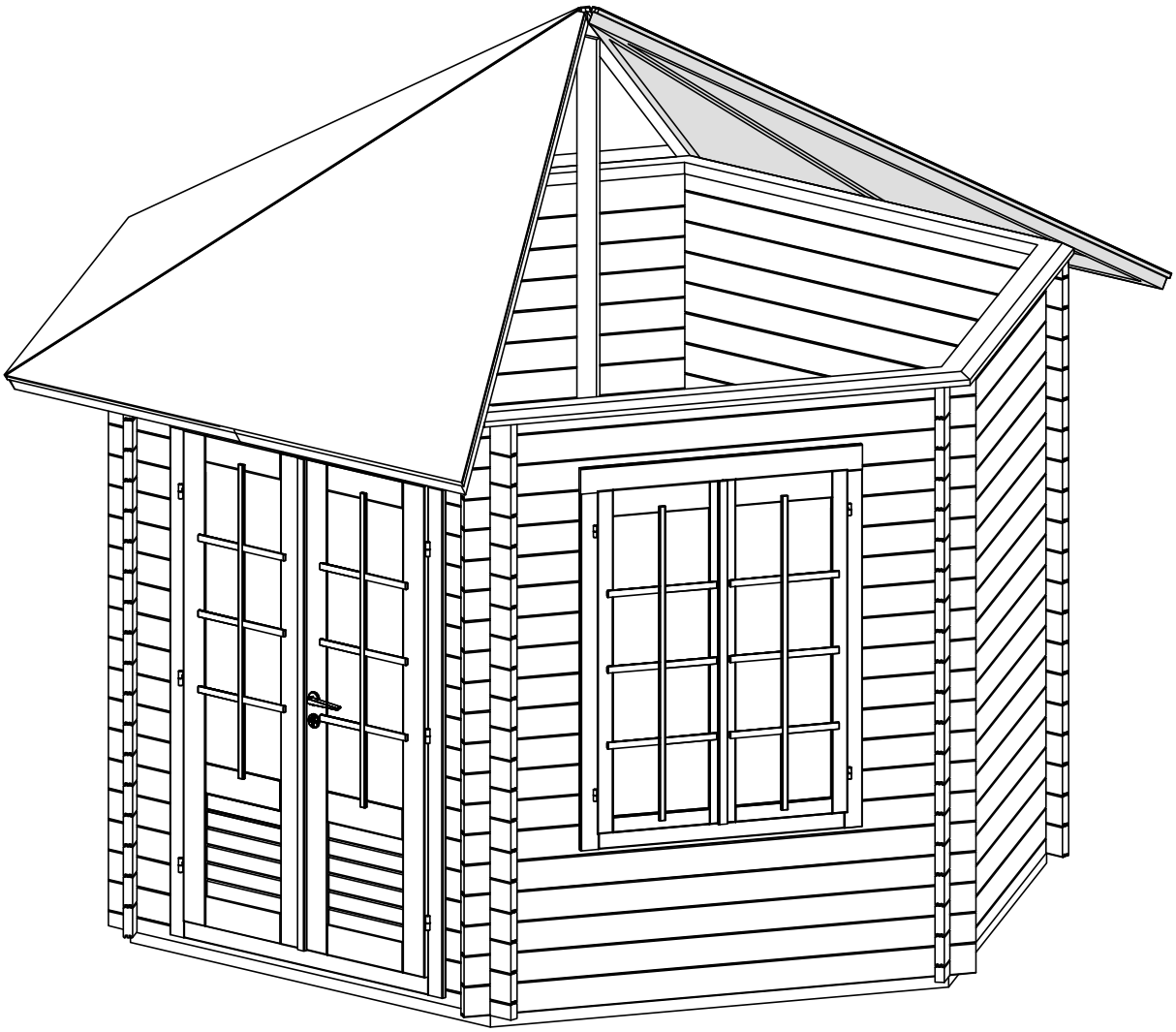

1

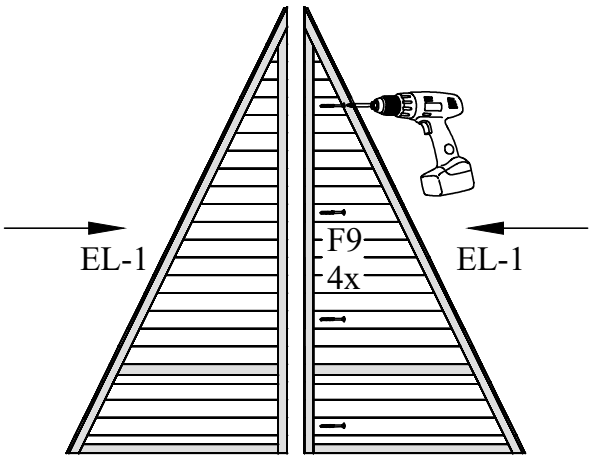

2

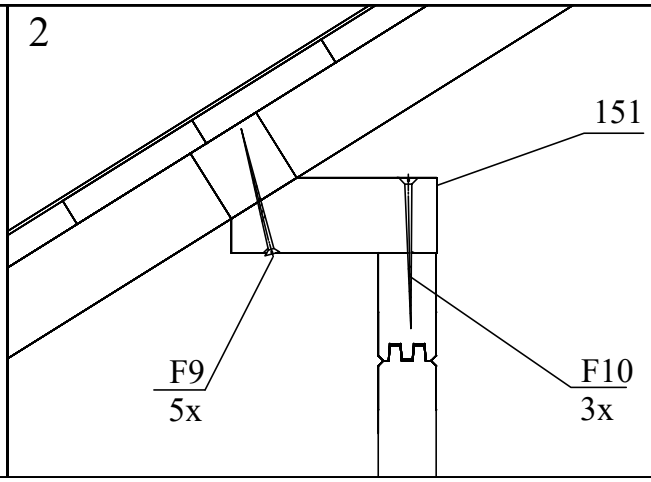

EL-1 - 1 pcs
EL-2 - 1 pcs
F9 - 14 pcs

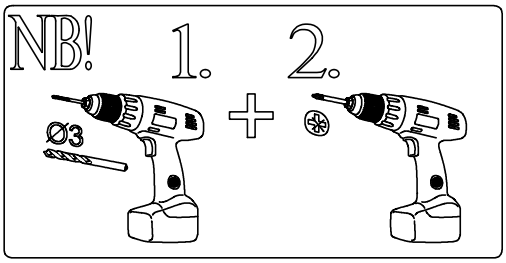

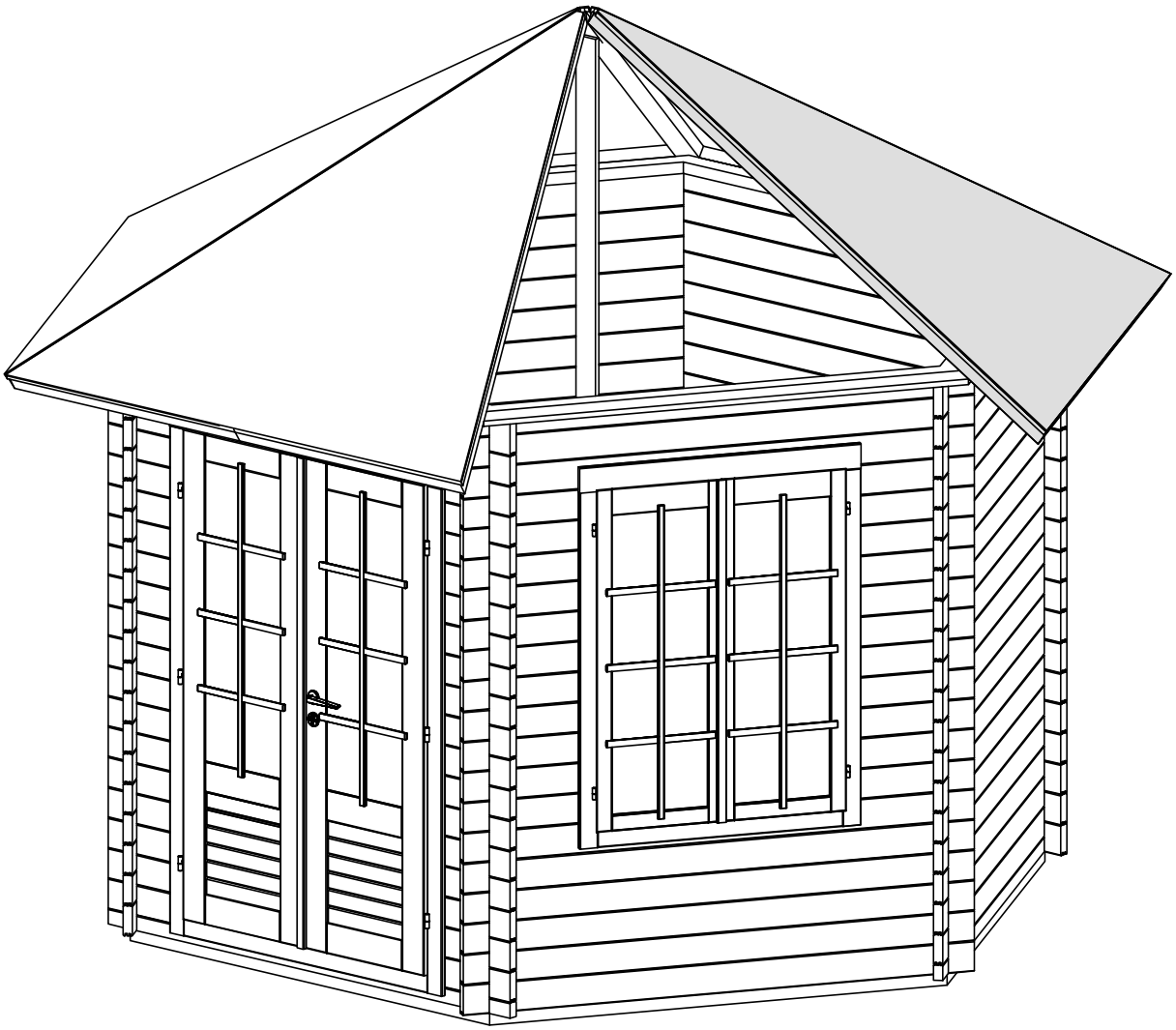

1

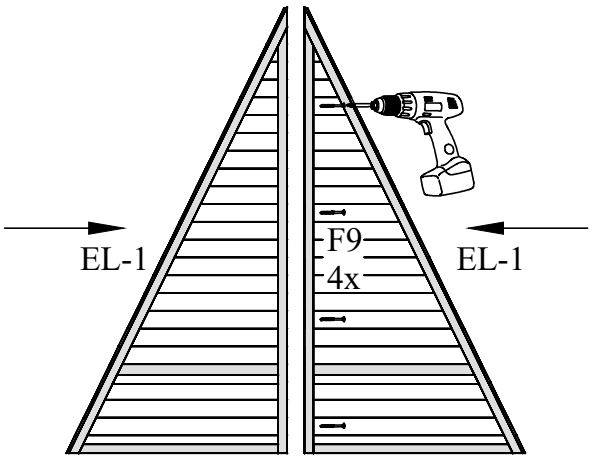

2

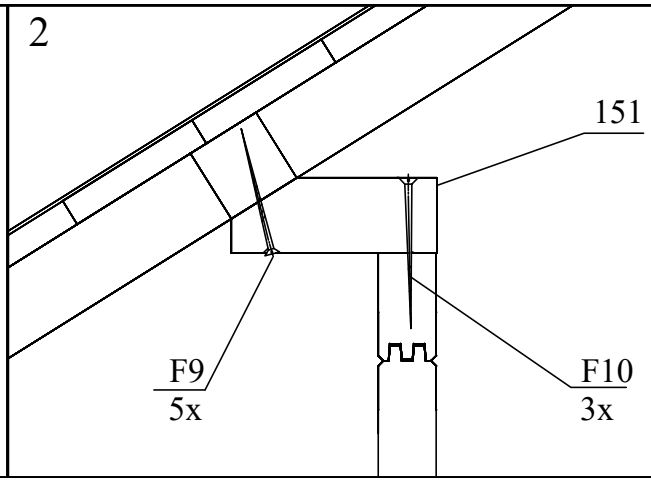

EL-1 - 1 pcs
EL-2 - 1 pcs
F9 - 19 pcs

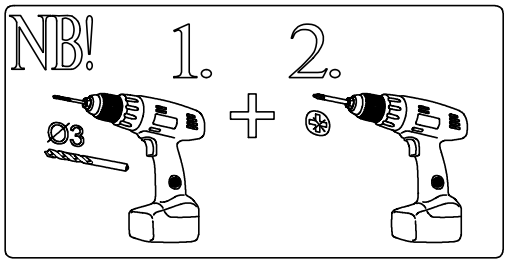

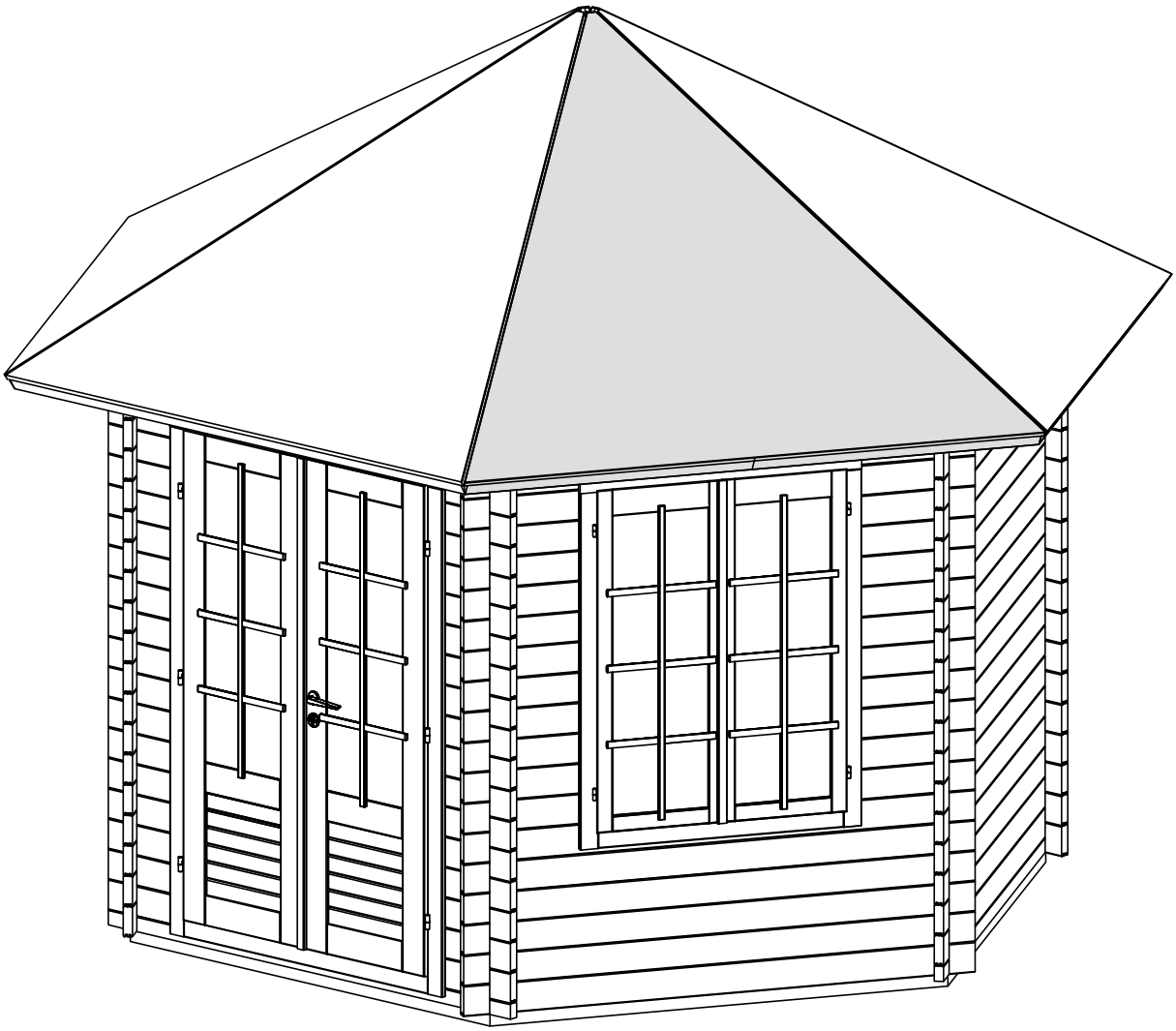

1

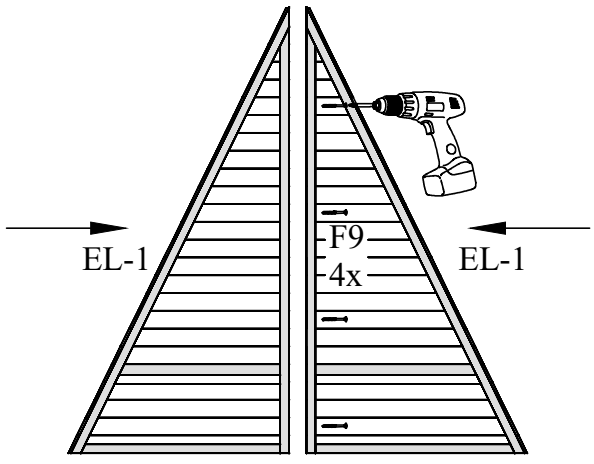

2

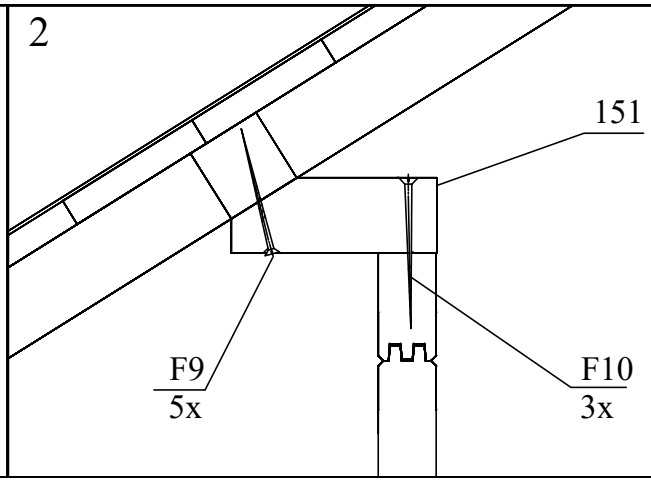

140 - 6 pcs
F15 - 12 pcs
F16 - 12 pcs
F17 - 12 pcs
F19 - 2 pcs

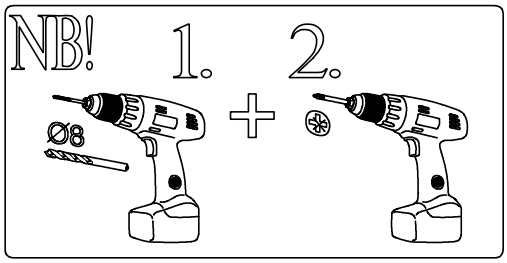

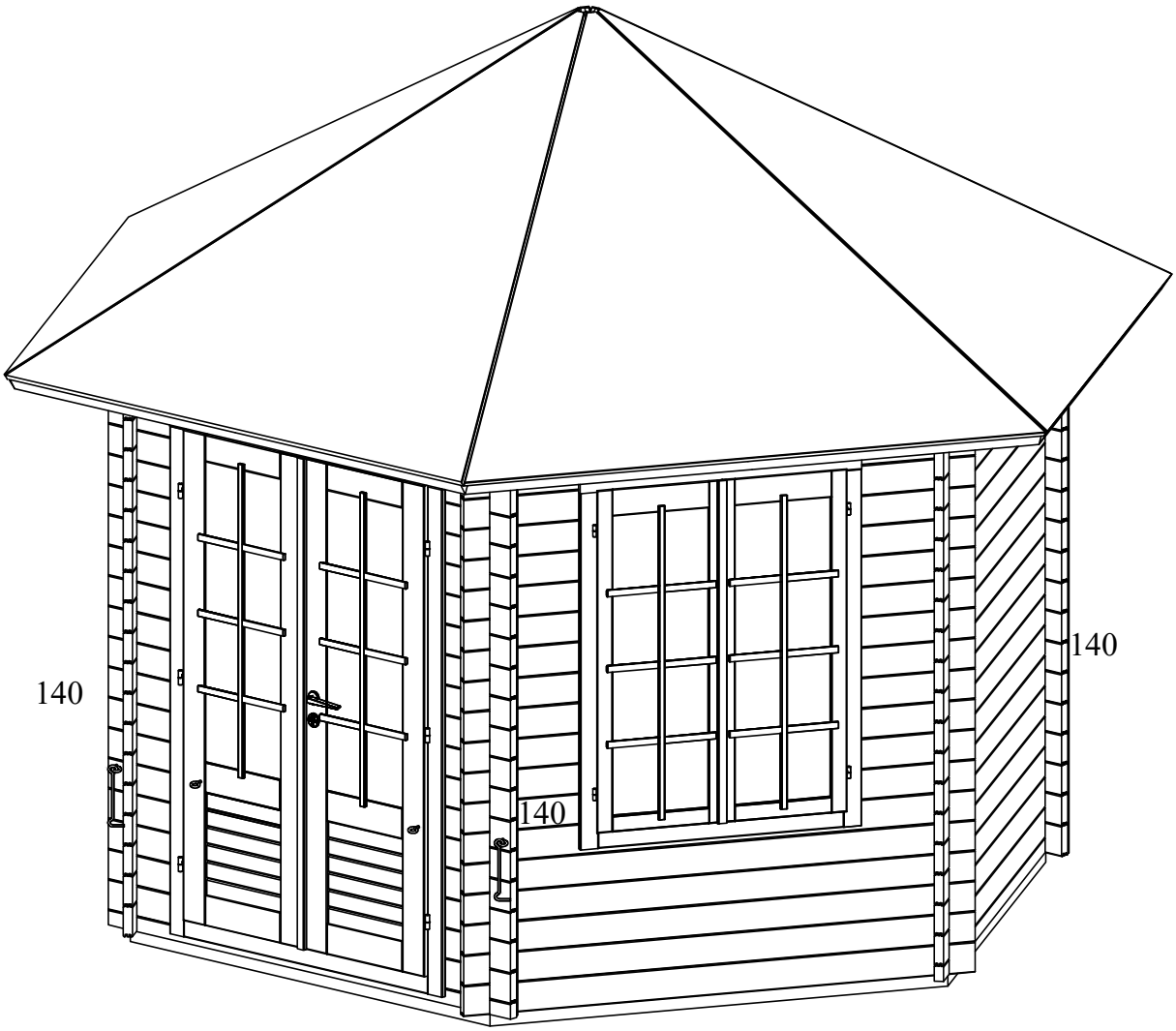

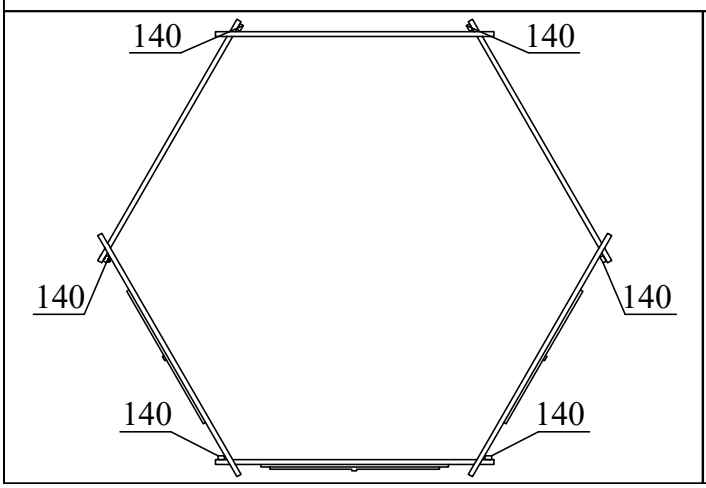

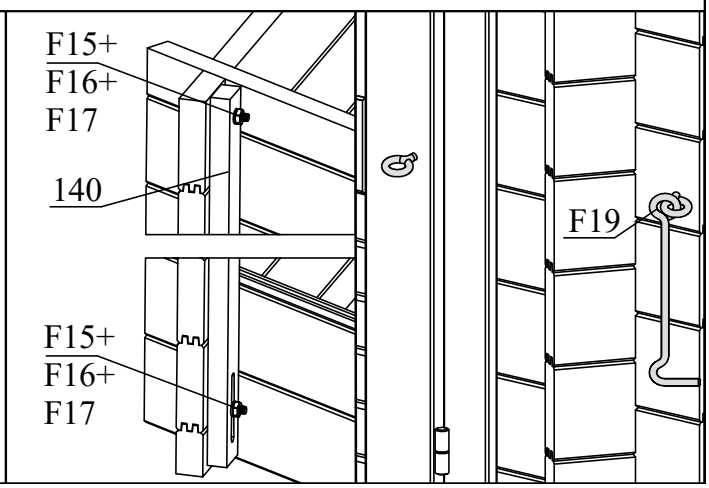

100 - 6 pcs
F7 - 30 pcs
F14 - 1 pcs
F6 - 4 pcs

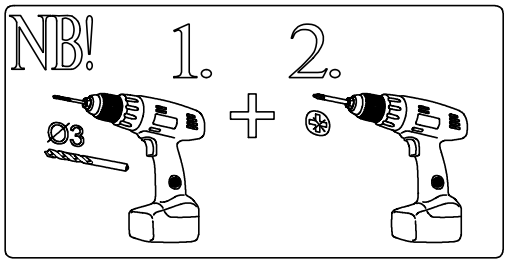

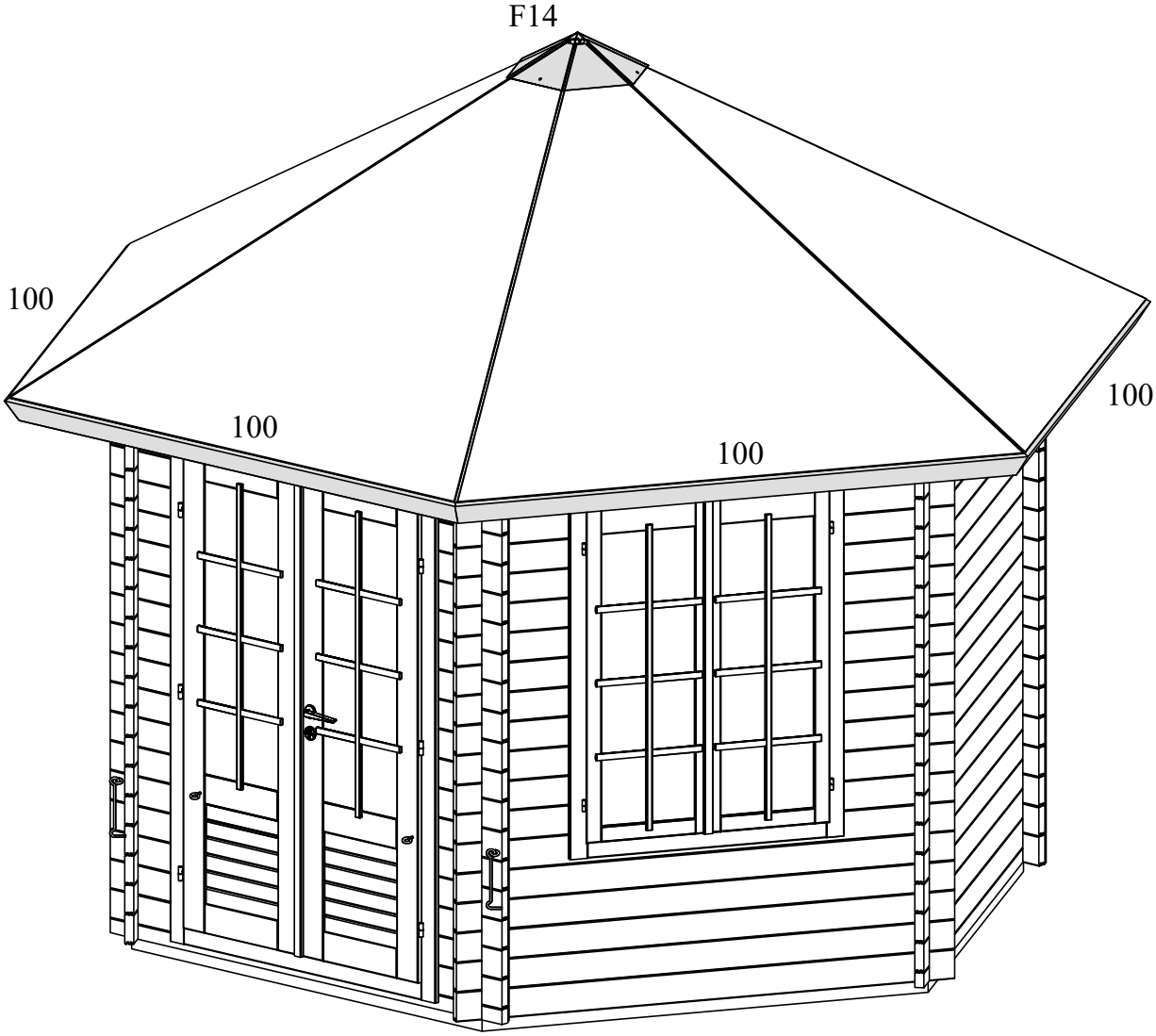

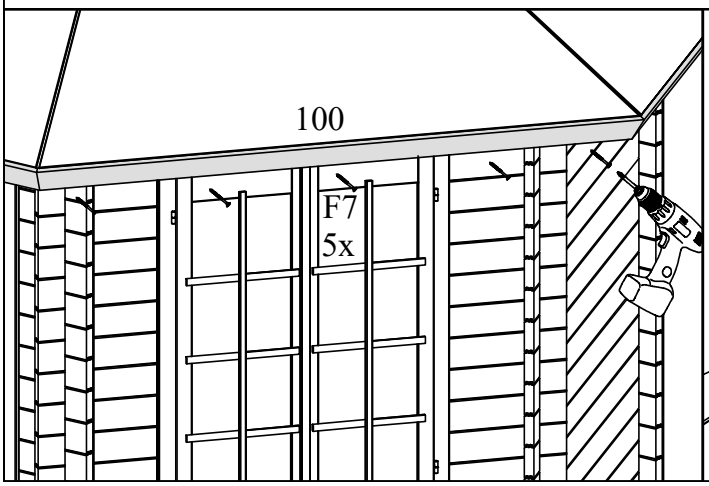

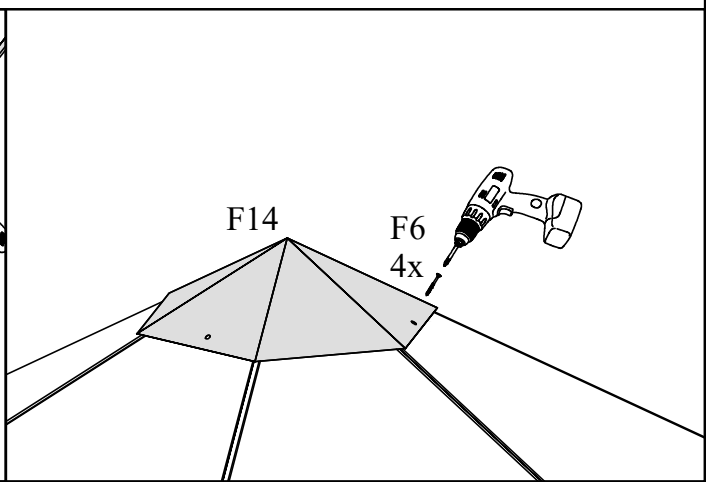

1 Generelt

Kære kunde,

Tak fordi du valgte vores havehus!

Venligst læs hele monteringsvejledning igennem før du går i gang for at undgå unødvendig tidsspilde og problemer!

Tips:

- Opbevar pakken med havehuset tørt, beskyttet mod vejr og vind og ikke direkte på jordoverfladen indtil monteringen er afsluttet. Pakken må ej heller være i nærheden af en varmekilde.

- Ved placeringen af havehuset vær opmærksom på, at huset ikke kommer til at stå i ekstreme vejrforhold (stærk vind, meget sne i.lign.), i så fald skal huset fæstnes med passende ankere til grunden.

Garanti

Havehuset er fremstillet af højkvalitativ gran tømmer og leveres i ubehandlet stand. Hvis der på trods af vores grundig kvalitetskontrol skulle være klager eller mangler ved huset, skal disse indgives til sælgeren sammen med udfyldt kontrolskema og indkøbskvittering.

OBS: Venligst opbevar vedlagte dokumentation til havehuset! Husets kontrolnummer fremgår af kontrolskemaet. Klager kan kun indgives hvis I oplyser kontrolnummeret til sælgeren.

Garantien omfatter ikke følgende:

- Ujævnheder og afvigelser grundet træets naturlige egenskaber
- Detaljer som allerede er behandlede med træbeskyttelse
- Detaljer som indeholder hele knaster der ikke påvirker husets stabilitet
- Afvigelser i træets farvenuancer som ikke påvirker træets levetid
- Detaljer som indeholder små sprækker opstået ved tørning der ikke er gennemgående og som ikke påvirker husets konstruktion
- Trædetaljer med skævhed, der stadig kan monteres
- Tag- og gulvbrædder, der indeholder uhøvlede pletter, farveafvigelser eller andre pletter i ikke synlige steder
- Klager der opstået pga. ukyndig montering af huset eller ved placeringen af huset på et ukorrekt udført fundament
- Klager, der er opstået pga. egne tiltag eller ændringer ved huset, såsom skævhed af trædetaljer, døre og vinduer pga ukyndig behandling af træet; stormlisternes for stram montering; dørkarme fastmonteret i vægdetaljer o.lign.

Garantien udøves ved at ombytte den fejlbehæftede element med en ny. Alle andre krav tilgodeses ikke!

Havehusets maling og vedligeholdelse

Træ er et naturmateriale, der bevæger sig afhængigt af vejrforhold. Små og store sprækker, farveafvigelser og ændringer, samt ændret træstruktur er ikke fejl, men træets egenskaber som naturmateriale.

Ubehandlet træ (undtagen fundamentsprosser) ændres efterhånden til gråligt, kan endda blive blåligt og muggent. For at beskytte dit havehus og dens trædele bedst, skal du så hurtigt som muligt behandle træet med træbeskyttelse.

Vi anbefaler først at behandle gulvbrædder med et ufarvet træbeskyttelse, specielt bræddernes underside, som ikke vil være tilgængeligt for yderligere behandling efter monteringen. Kun på den måde kan man forhindre fungten at trænge ind.

Vi anbefaler, at du behandler også døre og vinduer med træbeskyttelse. Det er vigtigt at behandle døre og vinduer både på inder- og ydersiden! Ellers kan de trække sig skæve eftehånden.

Efter monteringen af huset anbefaler vi brugen af en passende maling for at beskytte ydersiden mod vejr, vind og UV-stråling.

Brug højkvalitative redskaber og maling under malingsarbejdet, følg instruktioner og anbefalinger fra malingsproducenten. Mal aldrig i direkte sollys eller i regnvejr. Søg tips og råd hos din malingsforhandler og følg deres instruktioner.

Regelmæssig maling af havehuset forlænger betydeligt dets levetid. Vi anbefaler en grundig gennemgang af huset ved hvert halve år.

2 Forberedelse for montage

Redskaber og forberedelse af alle elementer

<u>For monteringen har du brug for følgende redskaber og værktøj:</u>

en hjælper

stige

hammer

vatterpass

skruetrækker

sav

kniv

målebånd

tang

boremaskine

TIPS: For at undgå splinter anbefaler vi brug af arbejdshandsker.

Pøj-pøj med monteringen af Dit nye havehus!
Vi håber, I får glæde af det mange år frem i tiden!