Vejledning for montering og vedligehold

Legehus EL16-1827

Bredde 180 x Dybde 331 cm
Vægtykkelse 16 mm

ADVARSLER:

Ikke egnet for børn under 3 år. Risiko for trykskade.
Må kun anvendes under opsyn af en voksen. Risiko for fald.
Kun til udendørs privat brug.
Må ikke anvendes i nærheden af åben ild.
Produktet leveres usamlet. Samling skal foretages af en voksen.
Beregnet til børn mellem 3 og 14 år (max. 50 kg/person).

Produceret af:
PALMAKO AS
Näituse 25, Tartu
50409 Estonia

Produktet overholder standarden EN 71 og direktiv 2009/48/EF.

Opmærksomhed!

- Det er ikke tilladt at klatre på rækværk og tag på det monterede produkt.
- Dele af træ kan indeholde splinter eller skarpe ender og kanter.
- Produktet er beregnet til samtidig anvendelse af op til 6 personer.
- Der medfølger intet tagdækningsmateriale. Inden du begynder at anvende produktet, skal du anskaffe passende tagdækningsmateriale (tagpap i ruller eller fliser) og montere det i henhold til producentens anvisninger. Det anbefales ikke at efterlade produktet uden tag i regnvejr, da garantien dermed bortfalder!
- Produktet leveres umalet!

1 Generelt

Kære kunde,

Tak fordi du valgte vores produkt!

Venligst læs hele monteringsvejledning igennem før du går i gang for at undgå unødvendig tidsspilde og problemer!

Anbefalinger

- Opbevar pakken med produktet tørt, beskyttet mod vejr og vind og ikke direkte på jordoverfladen indtil monteringen er afsluttet. Pakken må ej heller være i nærheden af en varmekilde.
- Saml produktet på en jævn overflade mindst 2 m fra bygning eller anden hindring som f.eks. hegn, garage, hus, overhængende grene fra træer, tørresnore og elektriske ledninger.
- Ved placeringen af produktet vær opmærksom på, at produktet ikke kommer til at stå i ekstreme vejrforhold (stærk vind, meget sne i.lign.), i så fald skal produktet fæstnes med passende ankere til grunden.
- Eftersom bjælkelaget er i konstant kontakt med jordoverfladen, skal det behandles med særlig træbeskyttelse. Hør med en specialist om hvilke typer maling, der er passende til ubehandlet nåletræ og følg producentens vejledning.

Garanti

Produktet er fremstillet af højkvalitativ grantræ og leveres i ubehandlet stand. Hvis der på trods af vores grundig kvalitetskontrol skulle være klager eller mangler ved produktet, skal disse indgives til sælgeren sammen med udfyldt kontrolskema og indkøbskvittering.

OBS: Venligst opbevar vedlagte dokumentation til produktet! Produktets kontrolnummer fremgår af kontrolskemaet. Klager kan kun indgives hvis I oplyser kontrolnummeret til sælgeren.

<u>Garantien omfatter ikke følgende:</u>

- Ujævnheder og afvigelser grundet træets naturlige egenskaber
- Detaljer som allerede er behandlede med træbeskyttelse
- Detaljer som indeholder hele knaster der ikke påvirker produktets stabilitet
- Afvigelser i træets farvenuancer som ikke påvirker træets levetid
- Detaljer som indeholder små sprækker opstået ved tørning der ikke er gennemgående og som ikke påvirker produktets konstruktion
- Trædetaljer med skævhed, der stadig kan monteres
- Tag- og gulvbrædder, der indeholder uhøvlede pletter, farveafvigelser eller andre pletter i ikke synlige steder
- Klager der opstået pga. ukyndig montering af produktet eller ved placeringen af produktet på et ukorrekt udført fundament
- Klager, der er opstået pga. egne tiltag eller ændringer ved produktet, såsom skævhed af trædetaljer, døre og vinduer pga ukyndig behandling af træet; stormlisternes for stram montering; dørkarme fastmonteret i vægdetaljer o.lign.

Garantien udøves ved at ombytte den fejlbehæftede element med en ny. Alle andre krav tilgodeses ikke!

Produktets maling og vedligeholdelse

Træ er et naturmateriale, der bevæger sig afhængigt af vejrforhold. Små og store sprækker, farveafvigelser og ændringer, samt ændret træstruktur er ikke fejl, men træets egenskaber som naturmateriale.

Ubehandlet træ (undtagen fundamentsprosser) ændres efterhånden til gråligt, kan endda blive blåligt og muggent. For at beskytte dit produkt og dens trædele bedst, skal du så hurtigt som muligt behandle træet med træbeskyttelse.

OBS! **Produktet leveres uforarbejdet. For at reducere brandfaren bør du anvende maling eller træbeskyttelse, som reducerer risikoen for, at en brand kan sprede sig! Brug vandbaseret maling og træbeskyttelse og undgå produkter, der er baseret på opløsningsmidler!**

Rådfør dig med en specialist i maling af uforarbejdet nåletræ og følg producentens anvisninger.

Det er ikke tilladt at behandle produktet med lak eller maling, der har en flammespredningsrate på overfladen, som er højere end 20mm/s.

Efter monteringen af produktet anbefaler vi brugen af en passende maling for at beskytte ydersiden mod vejr, vind og UV-stråling.

Brug højkvalitative redskaber og maling under malingsarbejdet, følg instruktioner og anbefalinger fra malingsproducenten. Mal aldrig i direkte sollys eller i regnvejr. Søg tips og råd hos din malingsforhandler og følg deres instruktioner.

- Lange perioder med tørt vejr kan få træet til at trække sig sammen, og de steder, hvor der er fastgjort skruer eller bolte, kan miste deres styrke. Kontroller regelmæssigt og stram skruer/bolte efter behov (mindst hver sjette måned)! Ellers kan produktet være farligt at anvende.

- Underlagets egnethed, korrosion af udstyr og råd i træværk bør tjekkes mindst en gang årligt. Bevægelige dele skal smøres og slidte og/eller defekte dele udskiftes med dele, som er leveret af producenten.

- Vær især nøje med kontrollen af rækværk og dørindføjning.

- Det anbefales at gennemgå produktet grundigt en gang årligt. Regelmæssig maling af produktet vil forlænge dets levetid betragteligt.

- Du bør også kontrollere taget med henblik på at afsløre lækager så tidligt som muligt. Tæt lækager med det samme, når du finder dem, for at undgå, at regnvand beskadiger taget eller andre trædele i produktet.

OBS! **Brug kun identiske dele til reparation af produktet. Specifikationen for komponenterne findes i den dokumentation, der medfølger sættet.**

2 Vejledning for montering

Redskaber og forberedelse af alle elementer

For monteringen har du brug for følgende redskaber og værktøj:

en hjælper

stige

hammer

vatterpass

skruetrækker

sav

kniv

målebånd

tang

boremaskine

fil

skiftenøgle

blyant

BEMÆRK: For at undgå skader fra splinter anbefaler vi at anvende passende beskyttelseshandsker under monteringen. Vi anbefaler at anvende beskyttelsesbriller under monteringen for at beskytte dine øjne mod savspåner.

For at undgå sprækker i træet bør du forbore, inden du skruer skruer i.

Alle udstående skruer og skarpe kanter skal slibes ned umiddelbart efter monteringen for at undgå mulige skader.

Markér placeringen for stolper, som det fremgår af denne tegning:

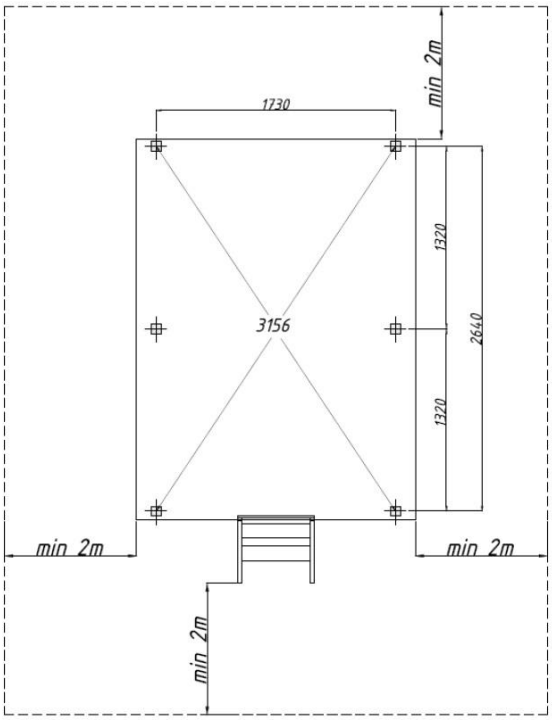

Installationsvejledning – På dansk

- **Produktet skal forankres i underlaget! Det er ikke tilladt at anvende et produkt, som ikke er forankret! Du skal vælge materialer (medfølger ikke) og en passende metode for forankring afhængig af underlaget (se monteringsvejledningen).**
- **Det er ikke tilladt at anvende jordankre (ingen ihældt beton) med ankerbolte, som fastgøres i fliser!**

Produktet kan både monteres på et blødt underlag (f.eks. græsplæne) eller et hårdt underlag (f.eks. flisebelægning).

A. Montering på blødt underlag

Når produktet monteres på et blødt underlag, skal der anvendes stolpebærere (6. stk.).

NB! Stolpebærere medfølger ikke!

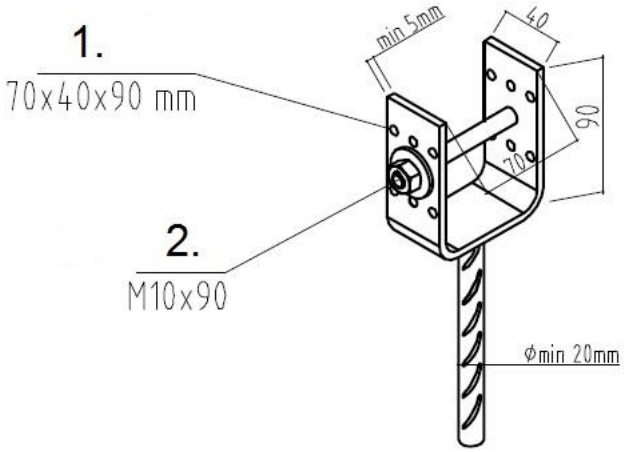

Grav et hul til hver understøttelse (rådfør med en lokal entreprenør), fyld dem med beton og placer stolpebærerne præcist i de markerede steder. Du skal sikre dig, at alle bærere er i samme højde! Sørg for, at betonen når at hærde ordentligt. Derefter kan du stille produktet på bærerne og fastgøre med bolte.

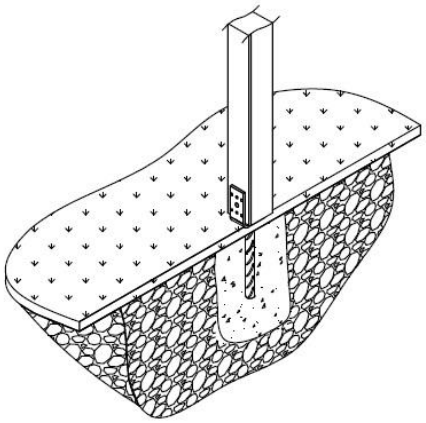

B. Montering på hårdt underlag

Installationsvejledning – På dansk

Når produktet monteres på et hårdt underlag, skal der anvendes stolpesko (6 stk.).

NB! Stolpesko medfølger ikke!

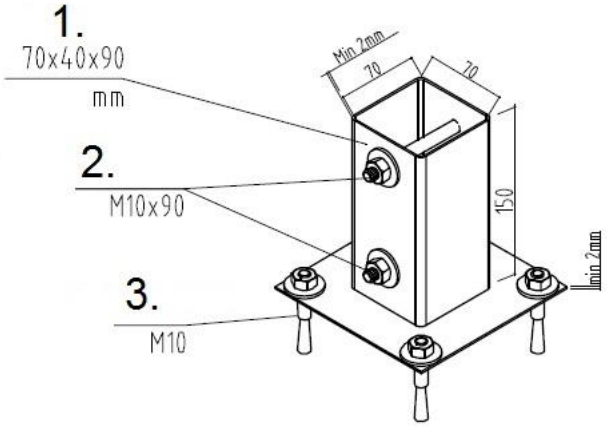

Sæt stolpeskoene på stolpeenderne og flyt produktet til det sted, hvor det skal være. Bor huller i underlaget og fastgør stolpeskoene med kileankre. Bor huller i træstolperne og fastgør med bolte.

NB! Når produktet monteres på et hårdt underlag, bør du for at reducere risikoen for fald dække overfladen under og rundt om produktet med jorddækning eller andet blødt materiale. Du kan også anvende gummifliser, som er beregnet til legepladser.

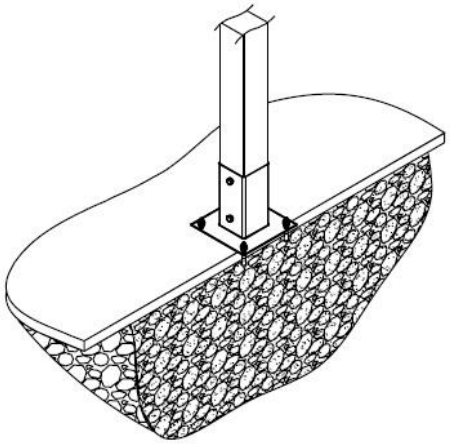

Pøj-pøj med monteringen af Dit nye produkt! Vi håber, I får glæde af det mange år frem i tiden!

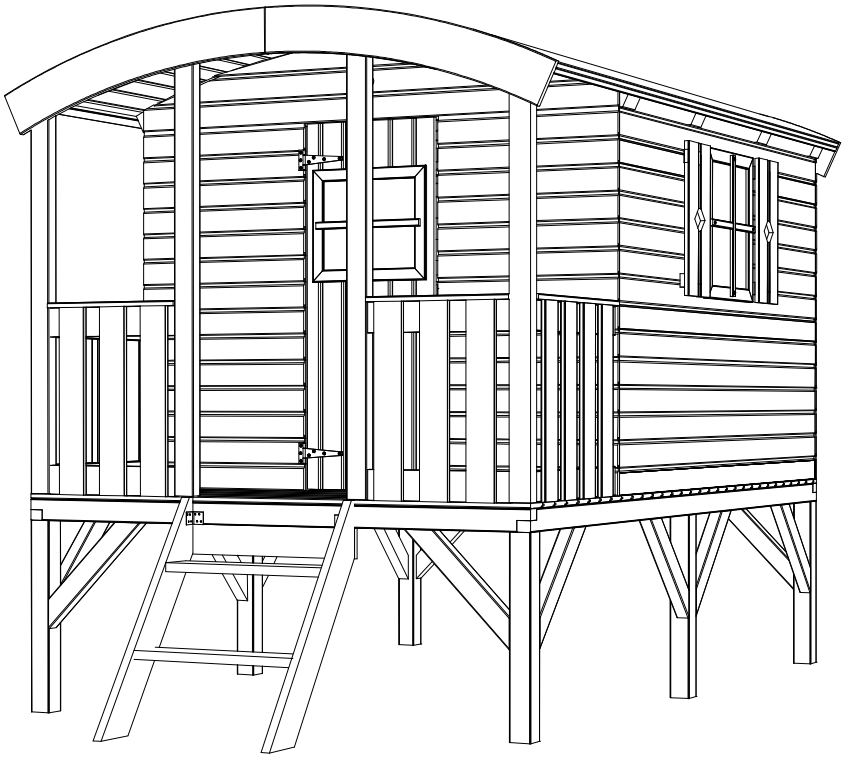

EL16-1827

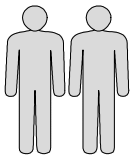

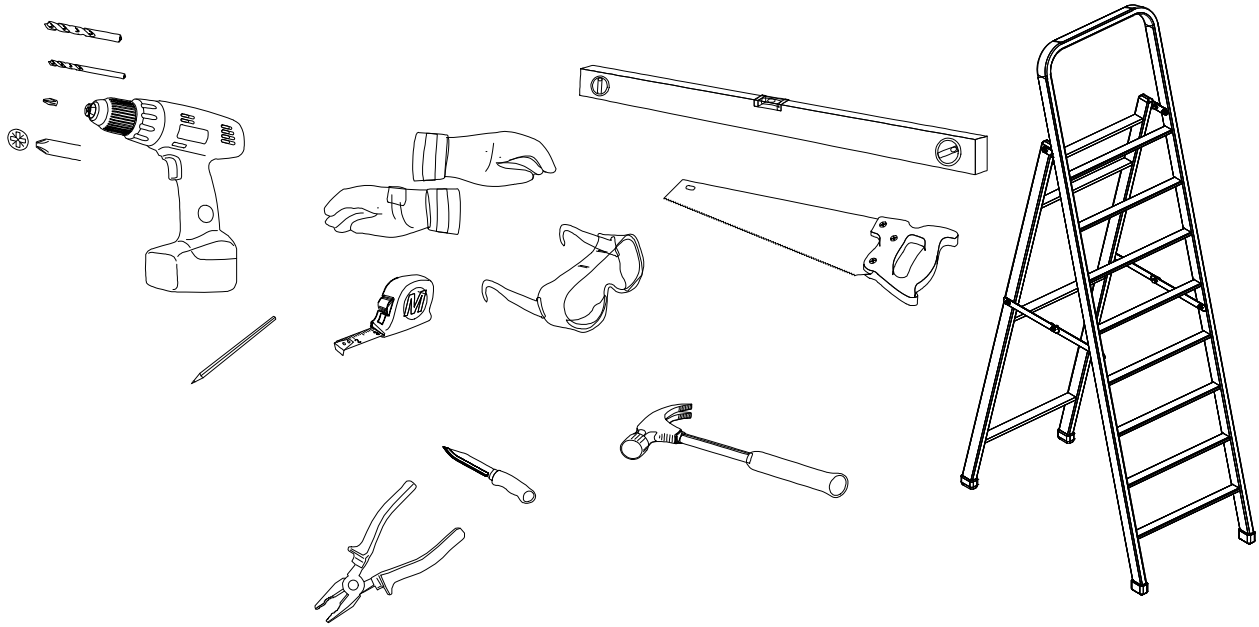

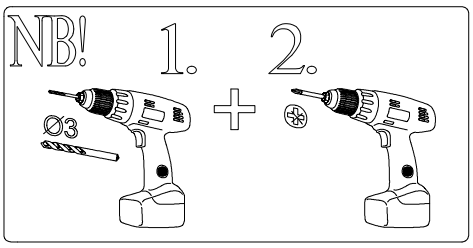

det13-2pcs
det12-6pcs
F6-6pcs

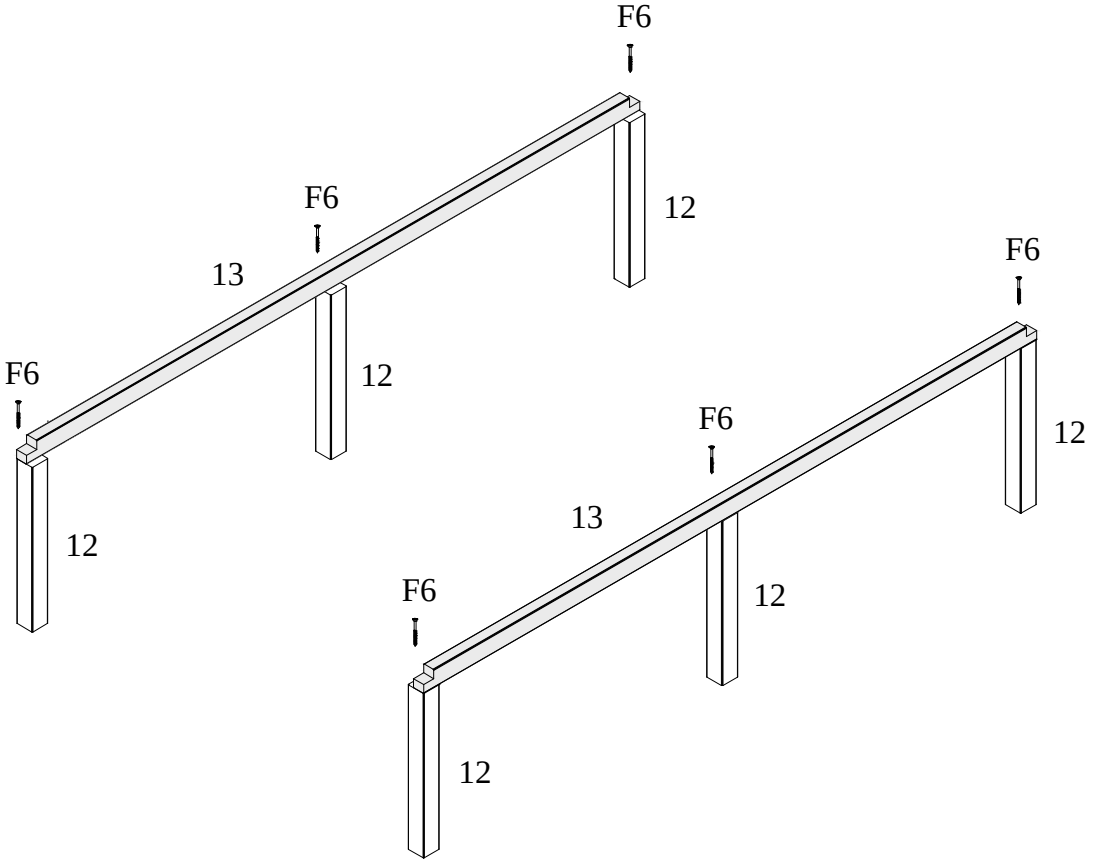

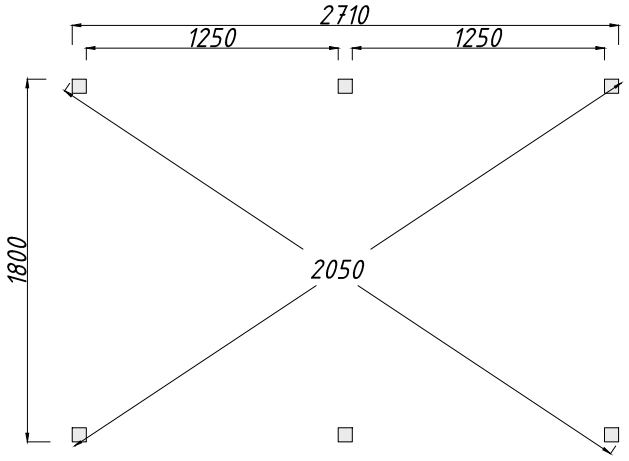

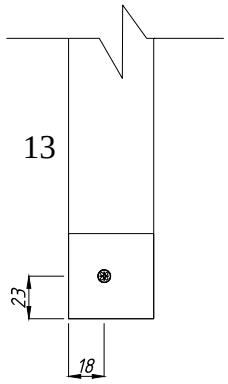

F6
6x

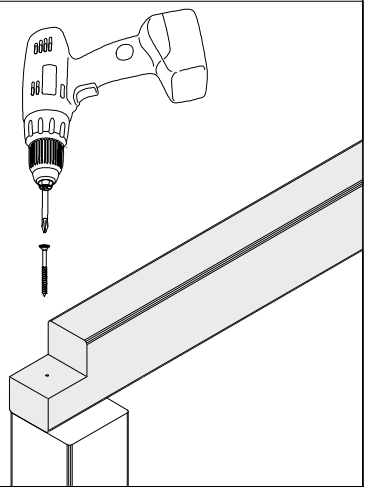

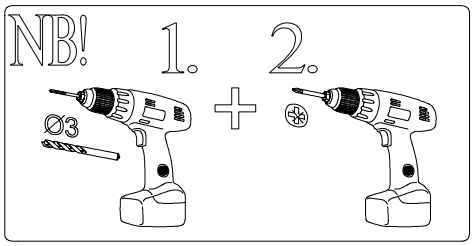

det14-2pcs
F6-4pcs

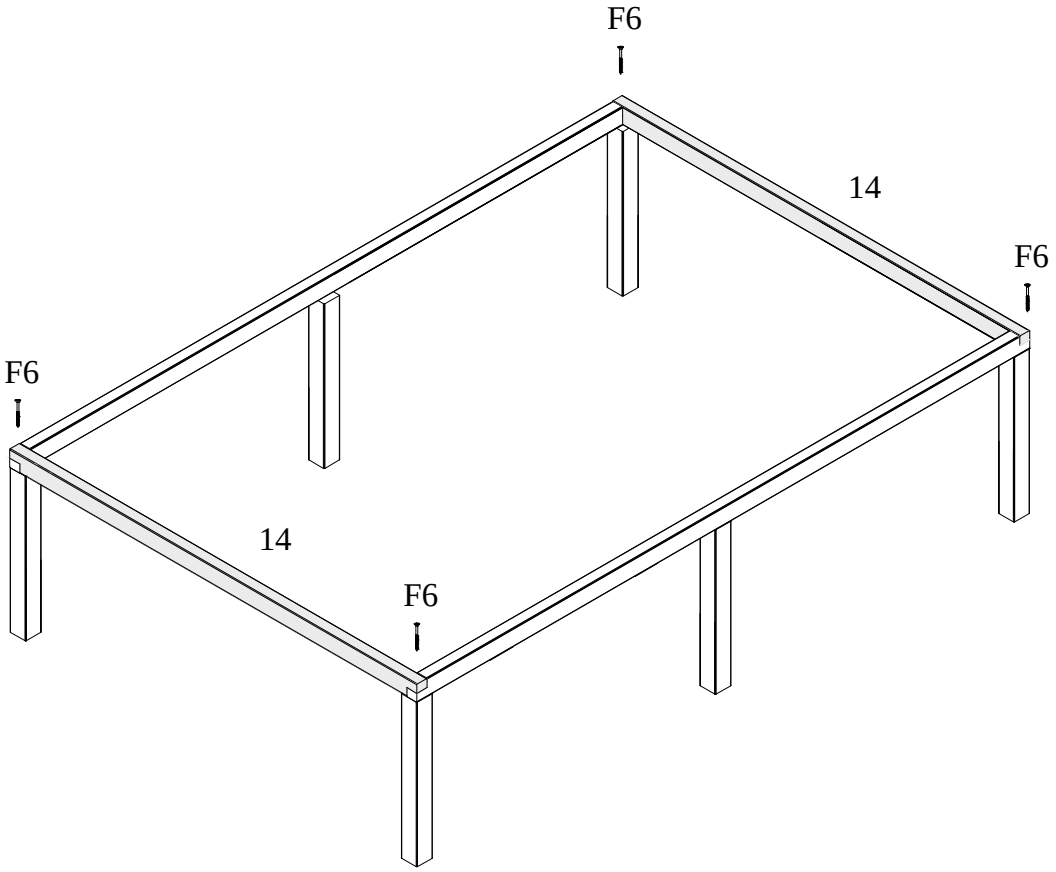

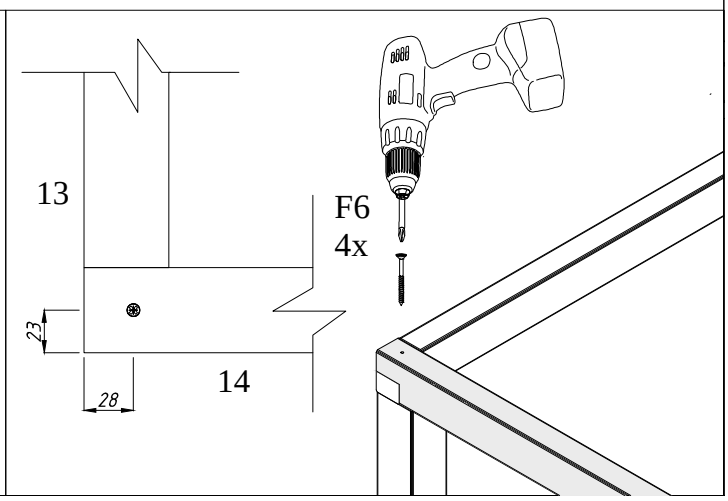

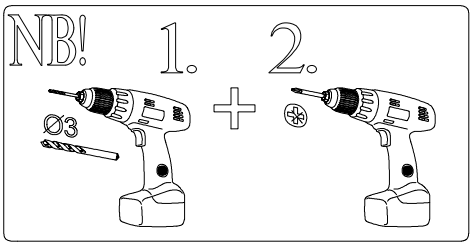

det15-1pcs
det16-2pcs
det17-12pcs
F6-24pcs
F4-12pcs
F7-96pcs

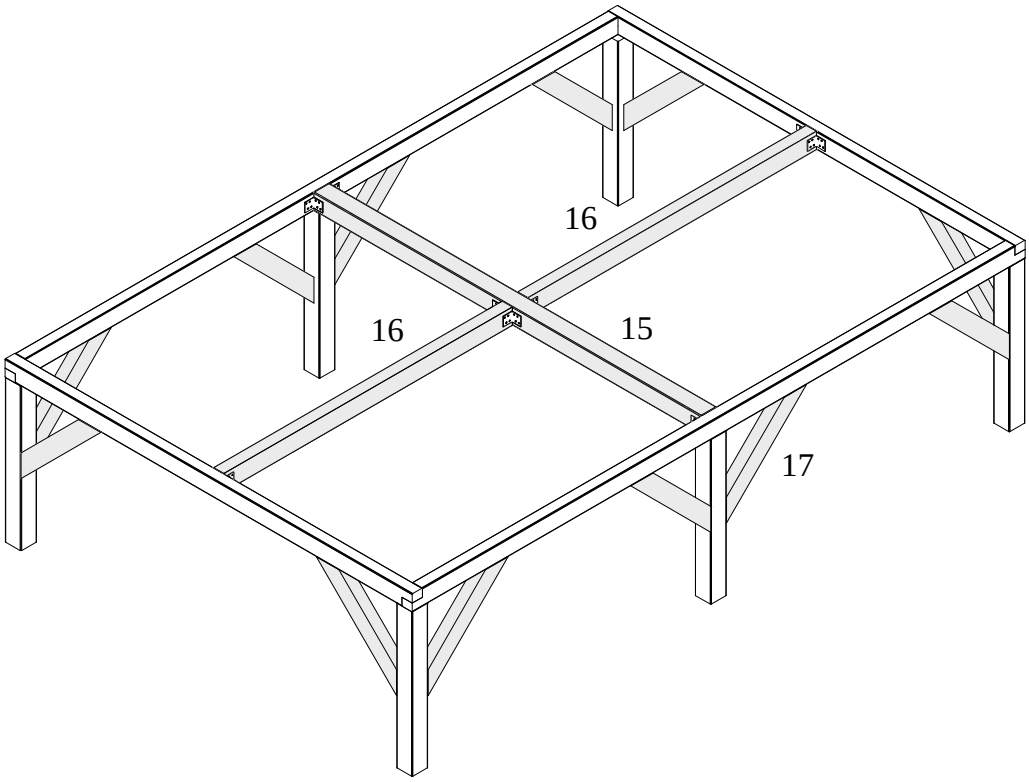

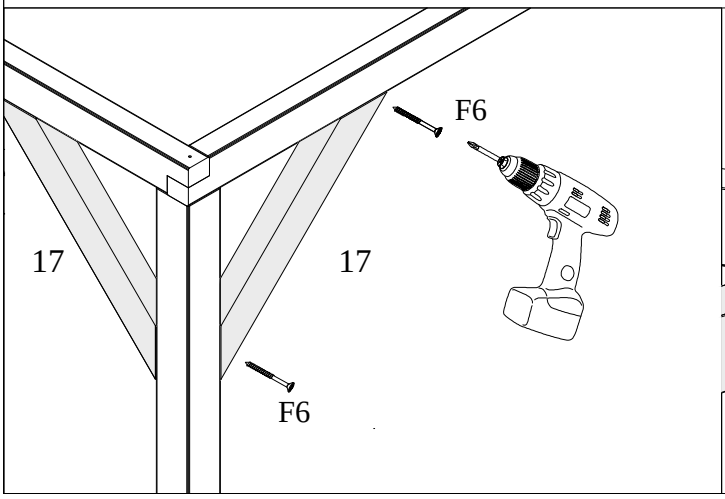

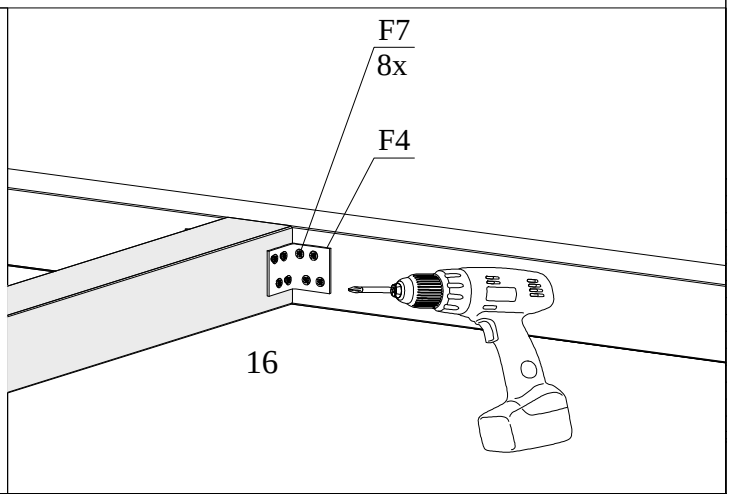

det20-31pcs
F11-93pcs

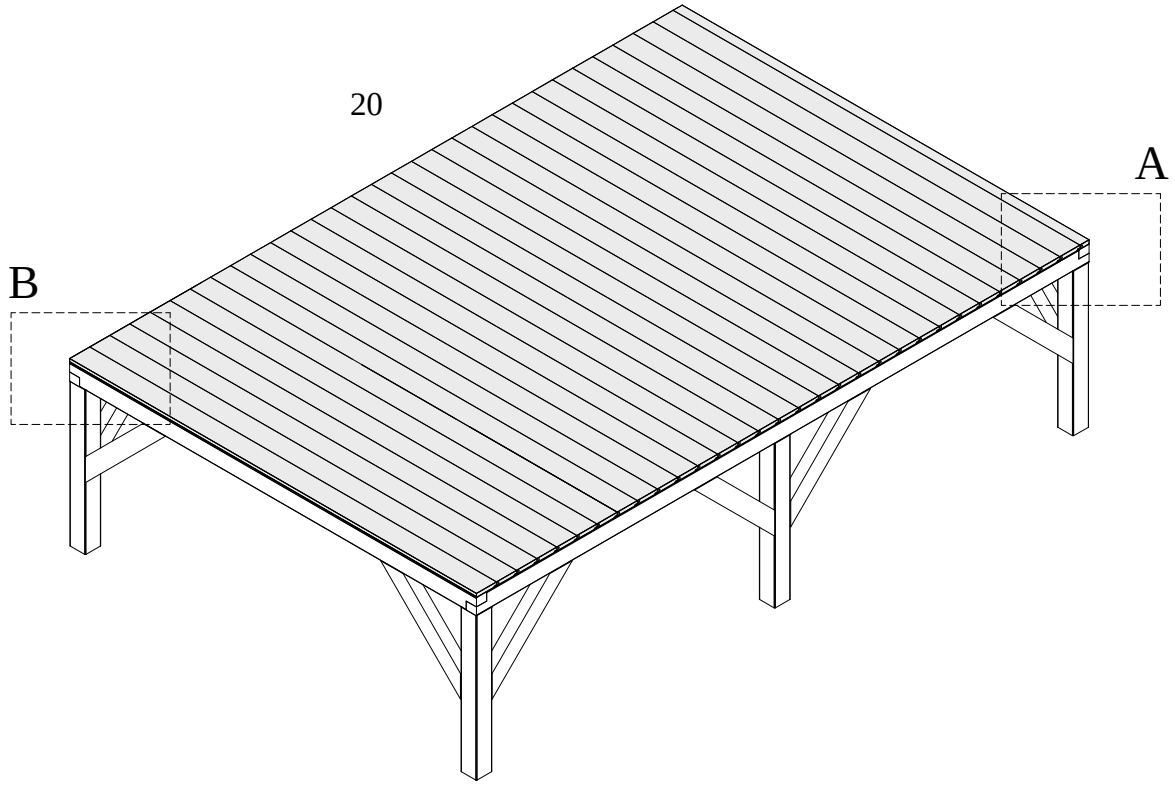

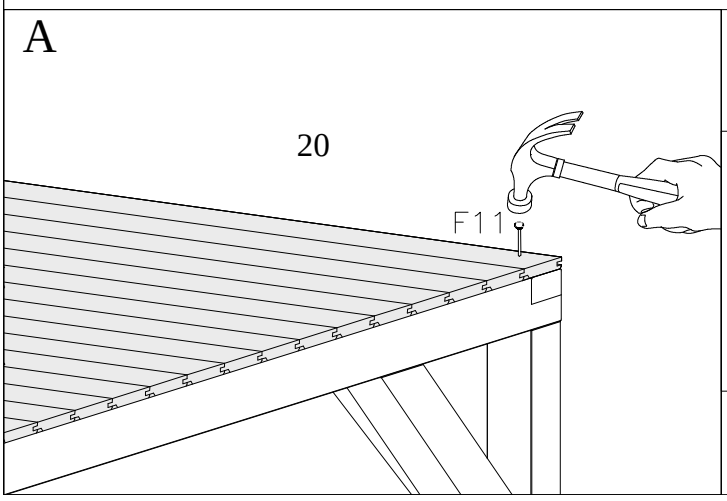

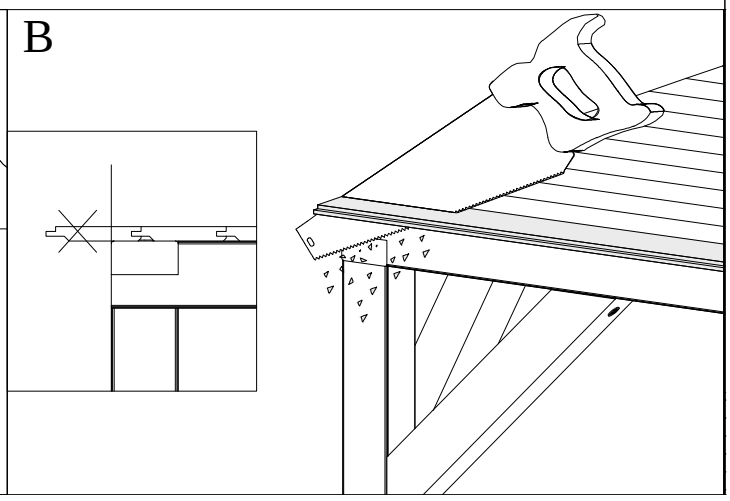

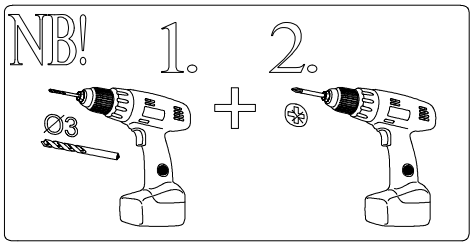

det4A-1pcs
det4B-1pcs
F8-8pcs

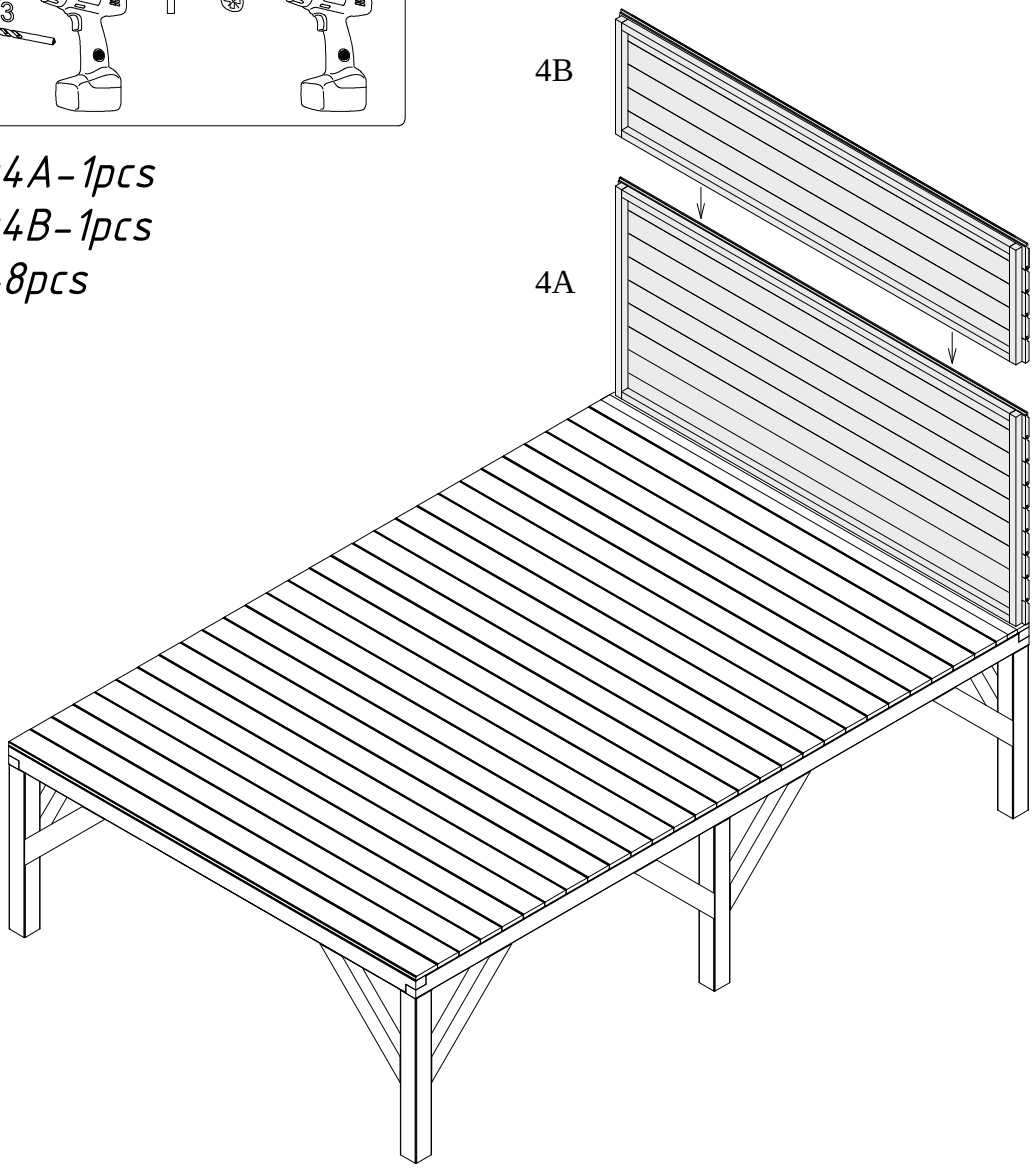

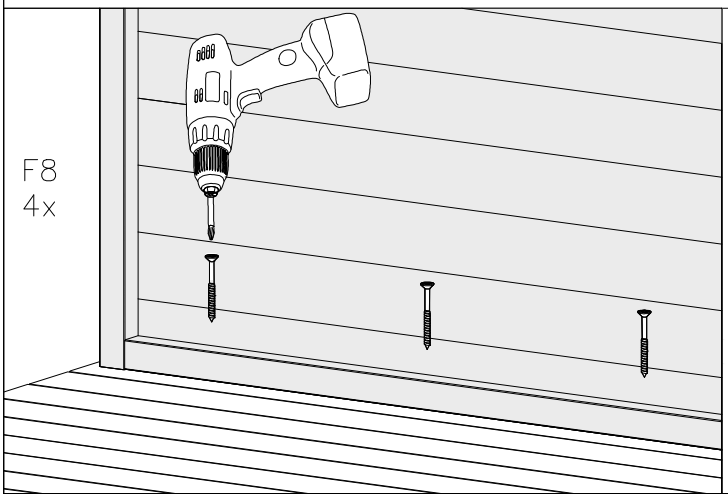

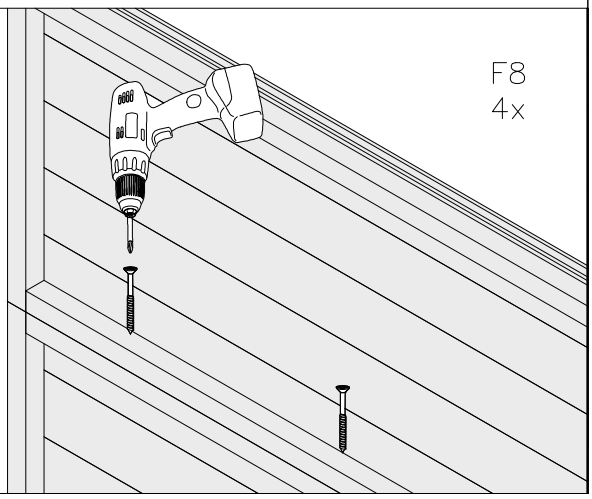

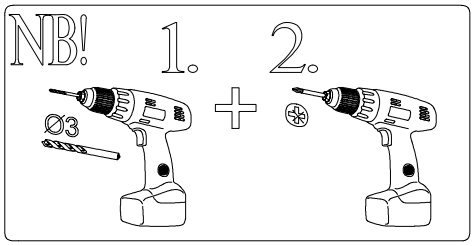

det2-1pcs
det1B-1pcs
F8-12pcs

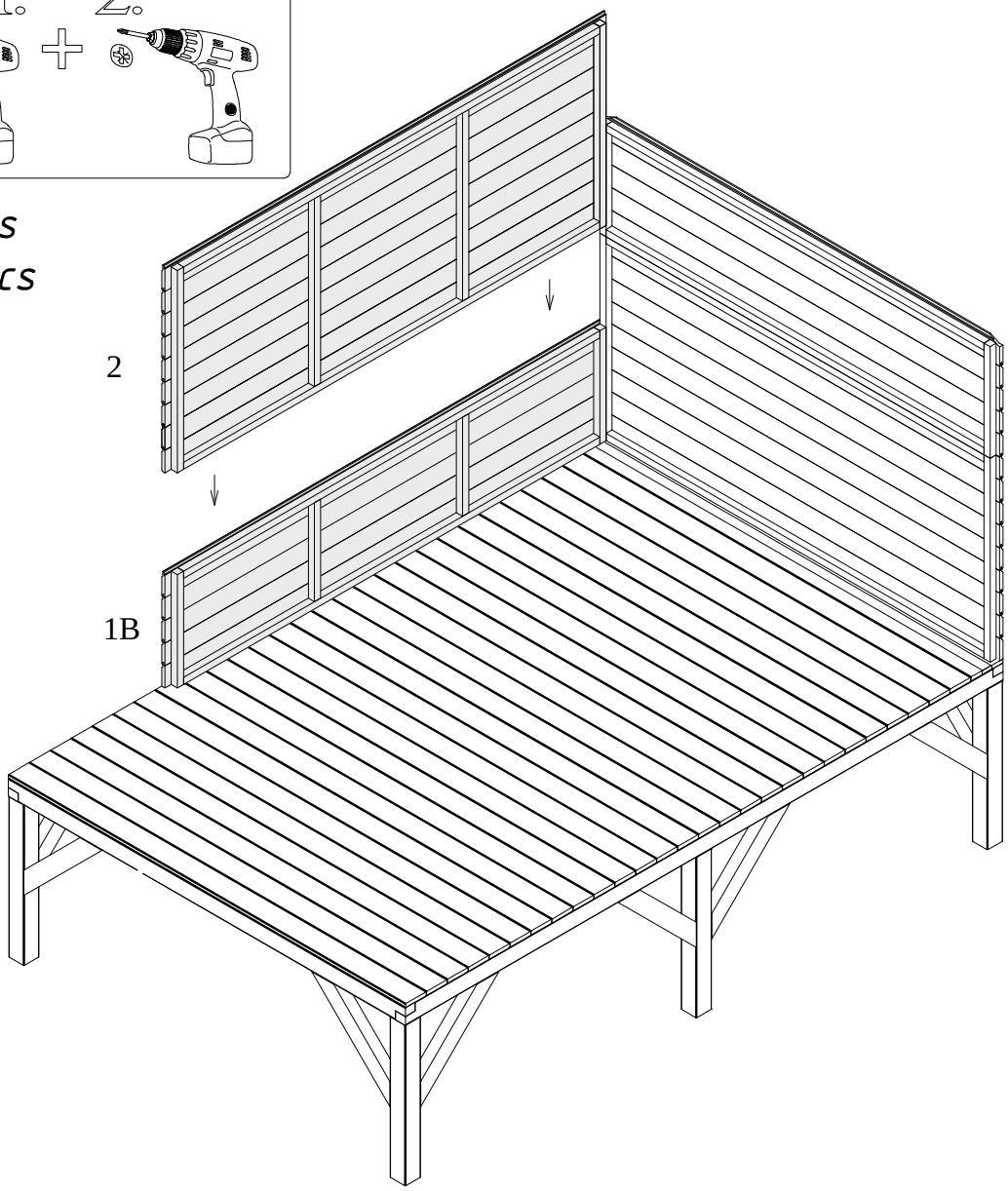

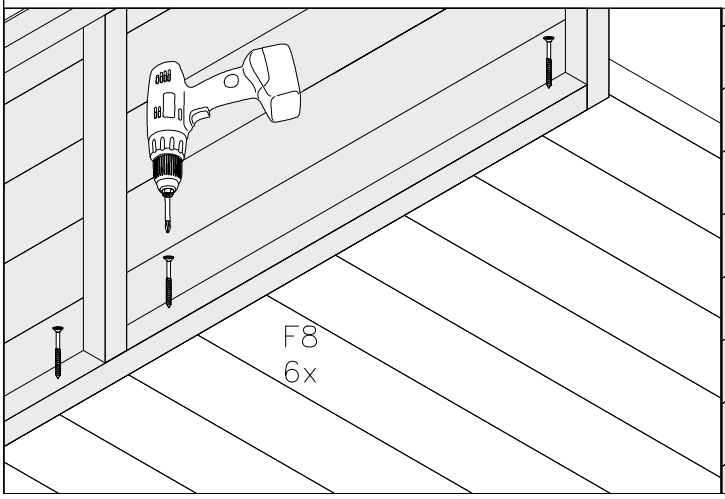

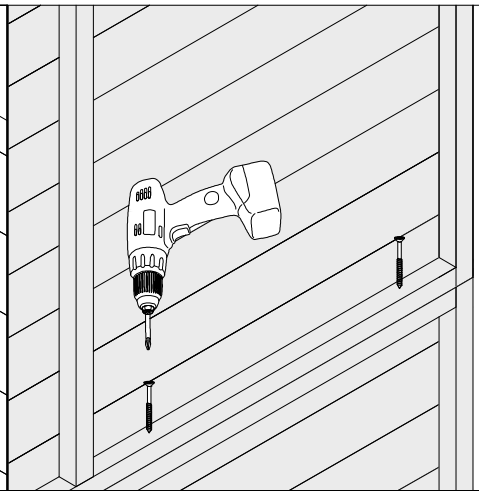

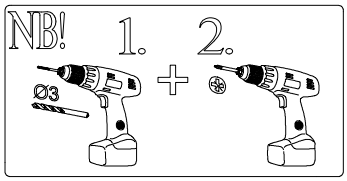

det1A-1pcs
det1B-1pcs
det35-2pcs
det36-2pcs
det37-1pcs
F14-12pcs
F8-20pcs

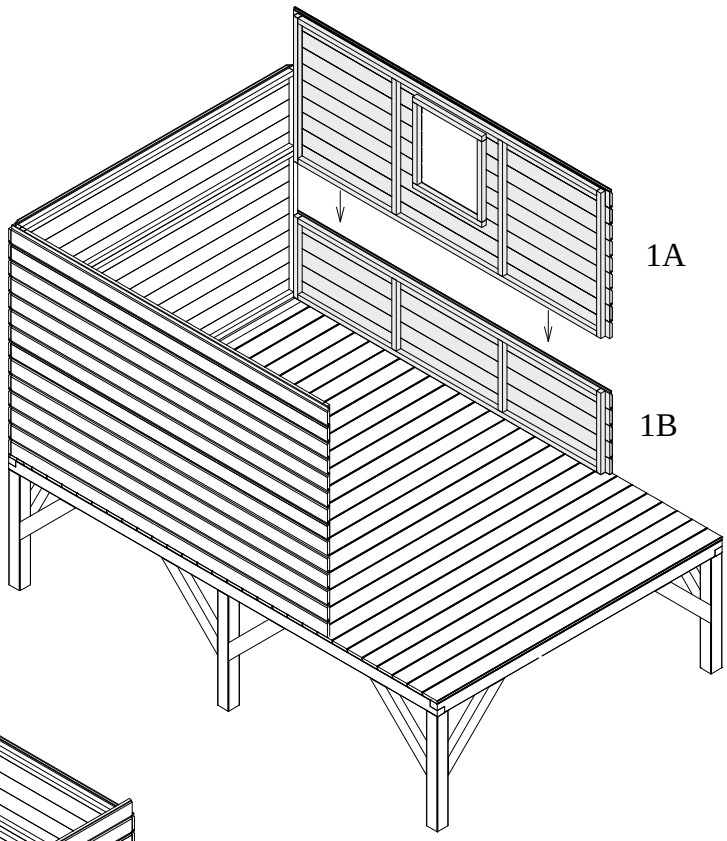

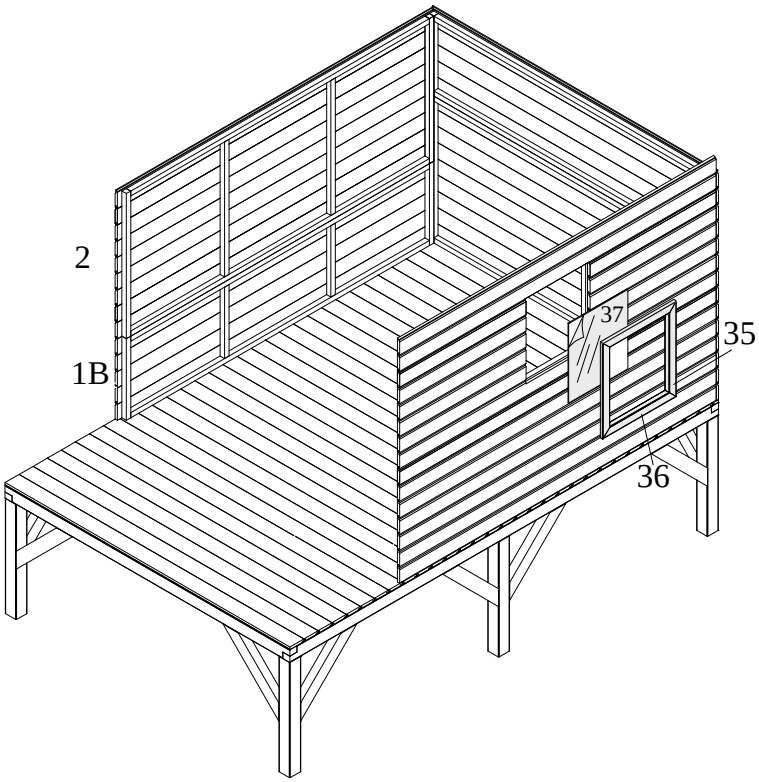

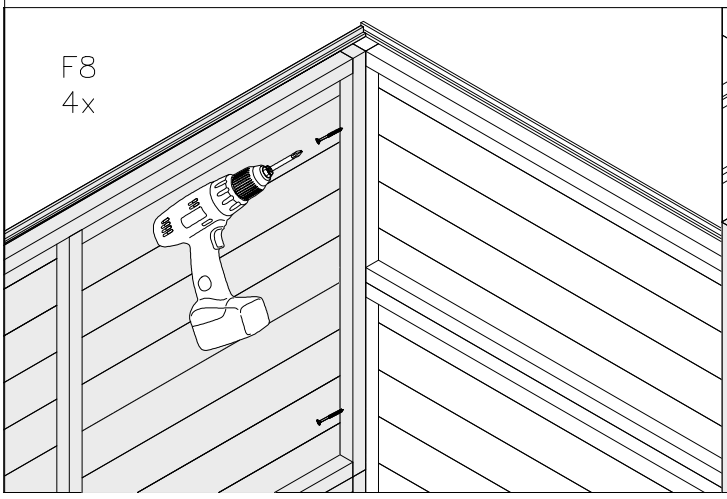

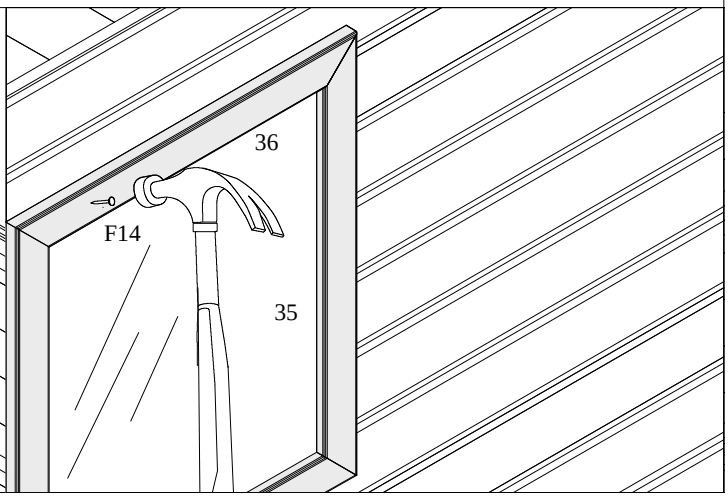

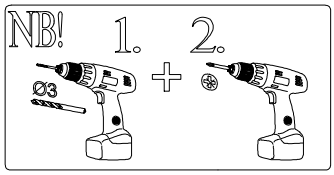

det3B-2pcs
det30-1pcs
det31-1pcs
F7-8pcs
F8-8pcs
F9-8pcs

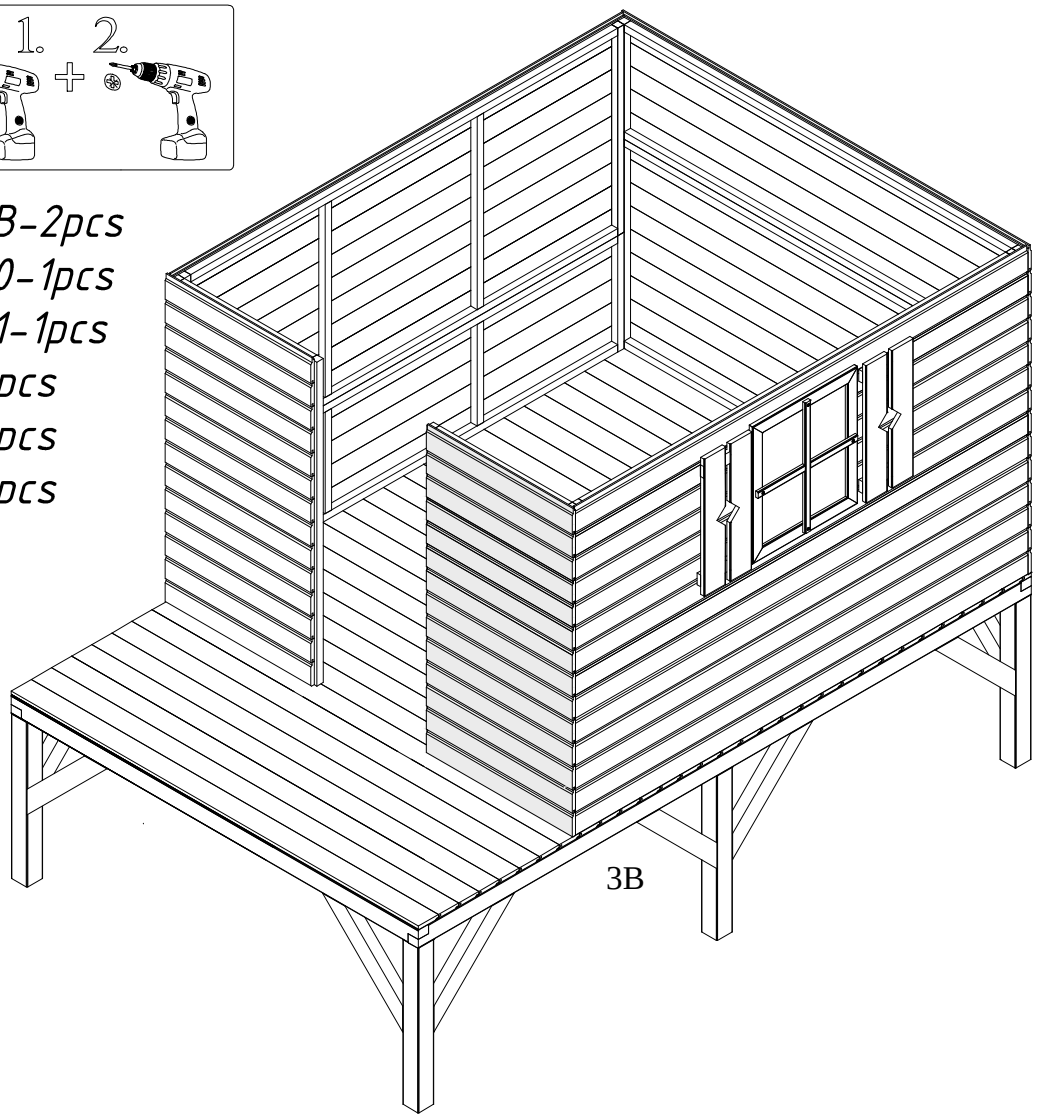

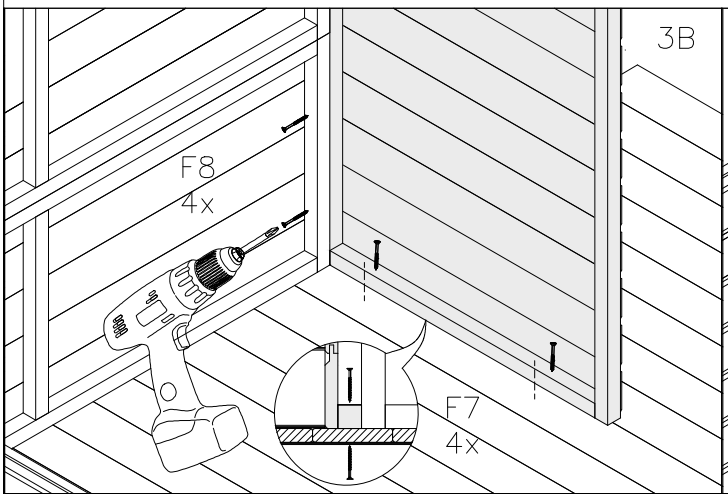

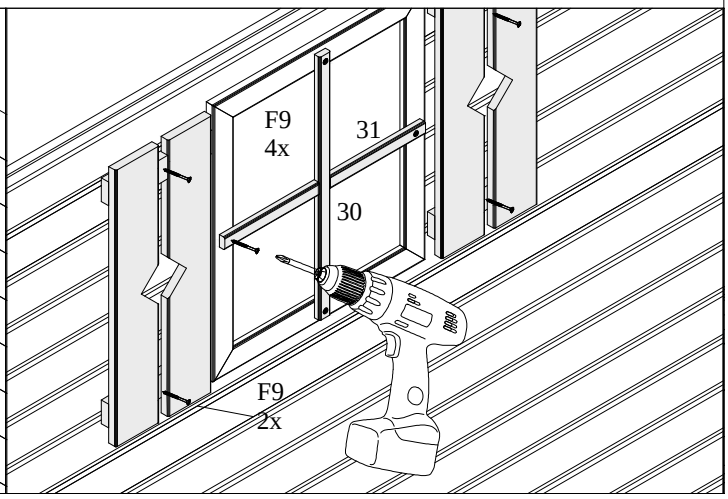

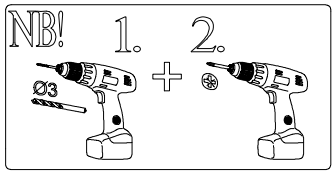

det5-2pcs
det6-2pcs
F5-8pcs
F2-32pcs
F8-8pcs

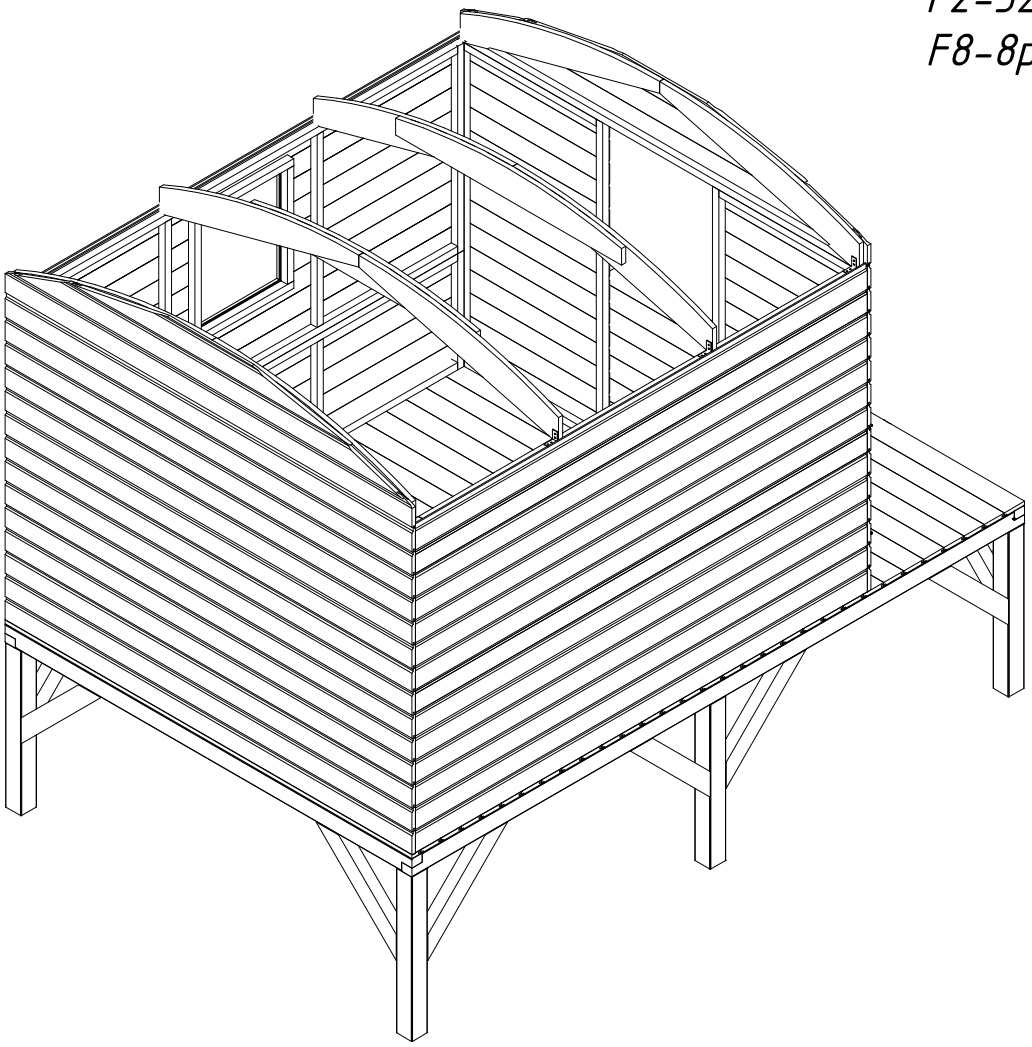

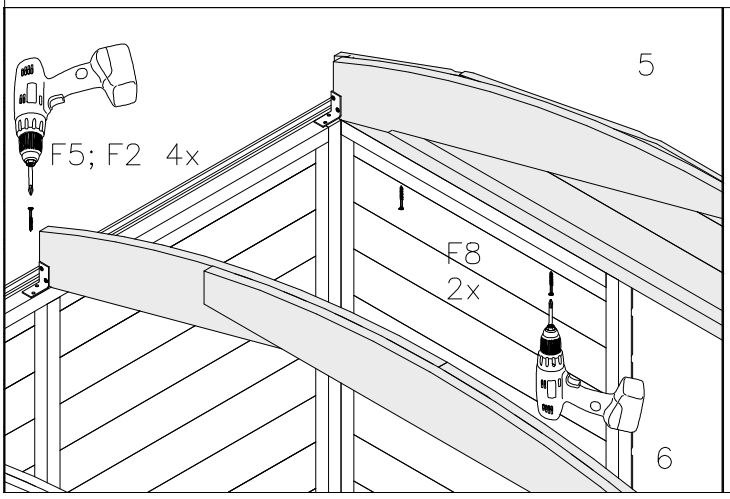

det23-2pcs
det9-1pcs
det38-2pcs
det39-2pcs
det40-1pcs
det32-1pcs
det33-1pcs
F10-16pcs
F1-2pcs
F7-14pcs
F3-1pcs
F12-4pcs
F15-8pcs

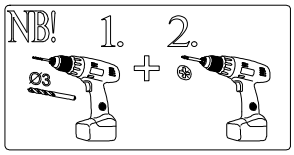

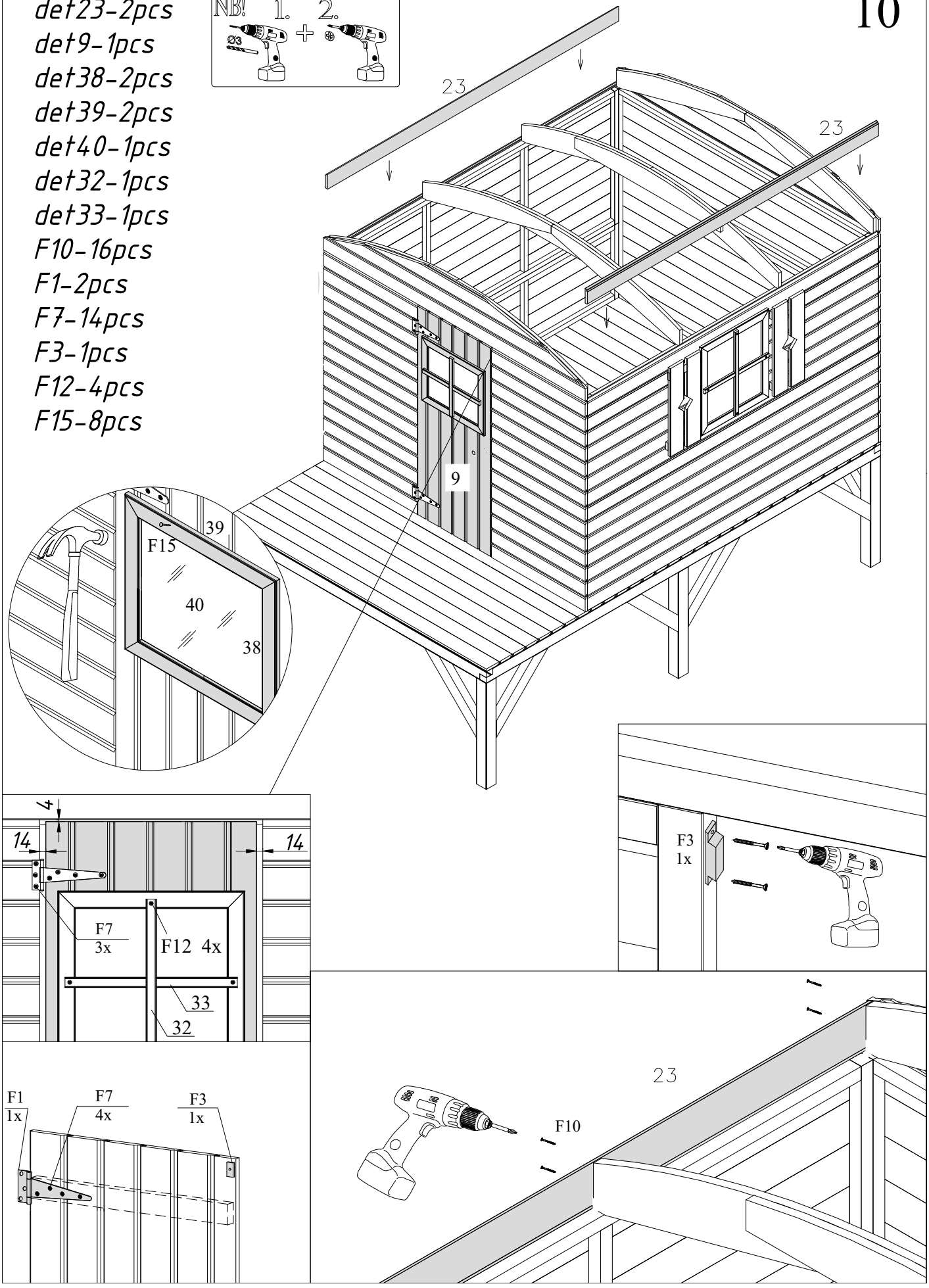

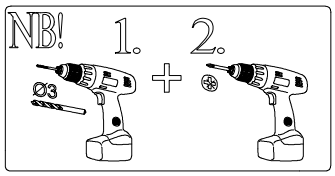

det7-1pcs
det18-2pcs
det19-2pcs
F2-8pcs
F5-4pcs
F7-2pcs
F10-16pcs
F13-2pcs

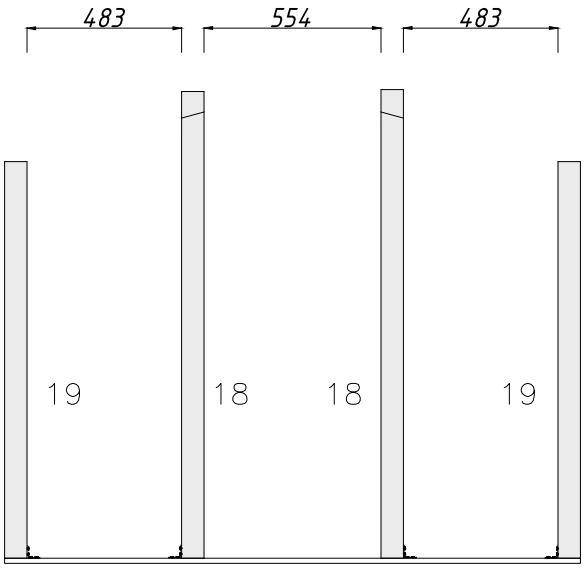

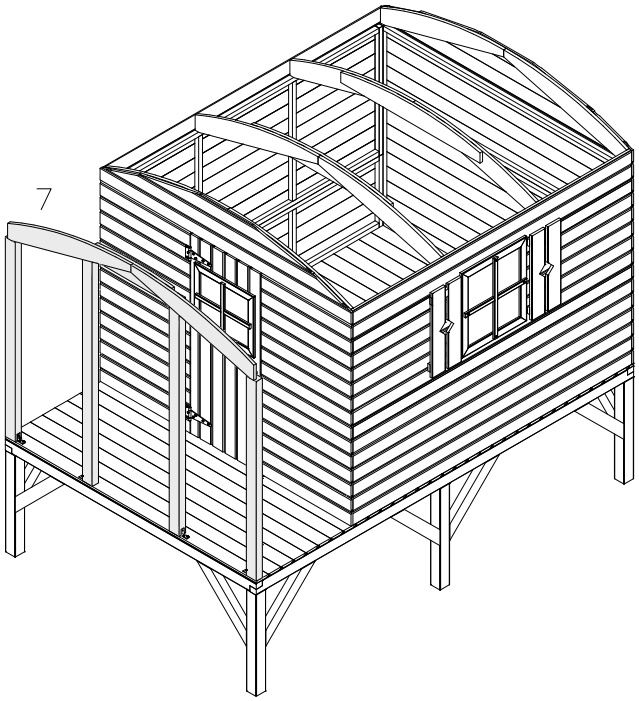

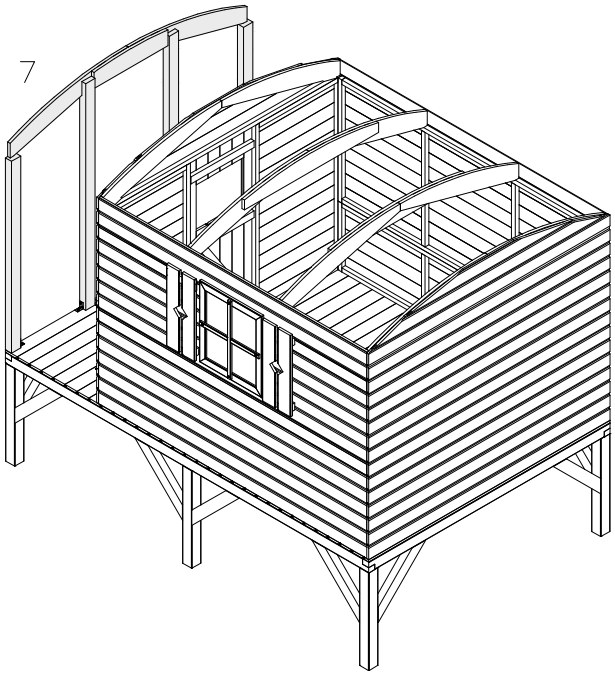

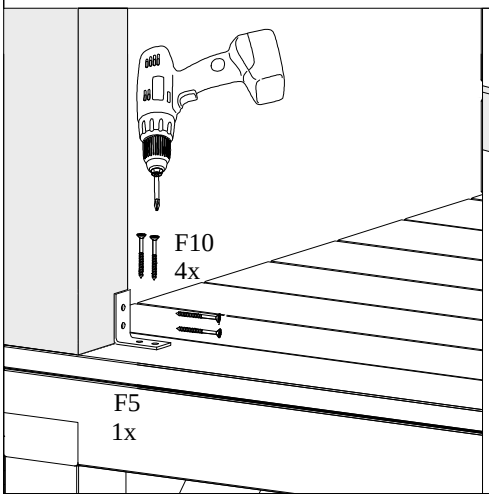

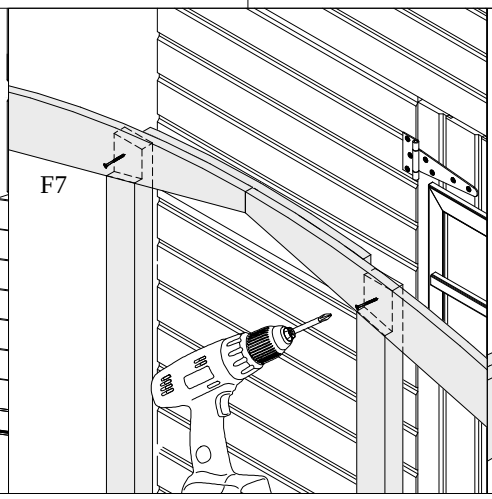

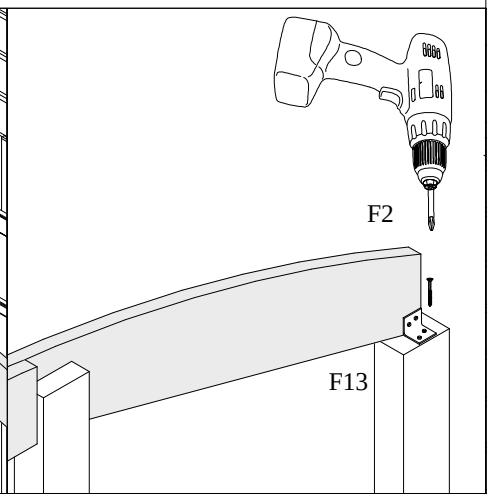

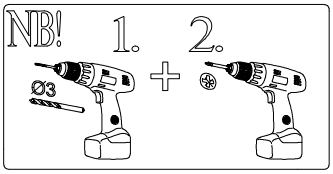

det21-23pcs
det24-2pcs
det34-8pcs
F7-16pcs
F9-10pcs
F11-120

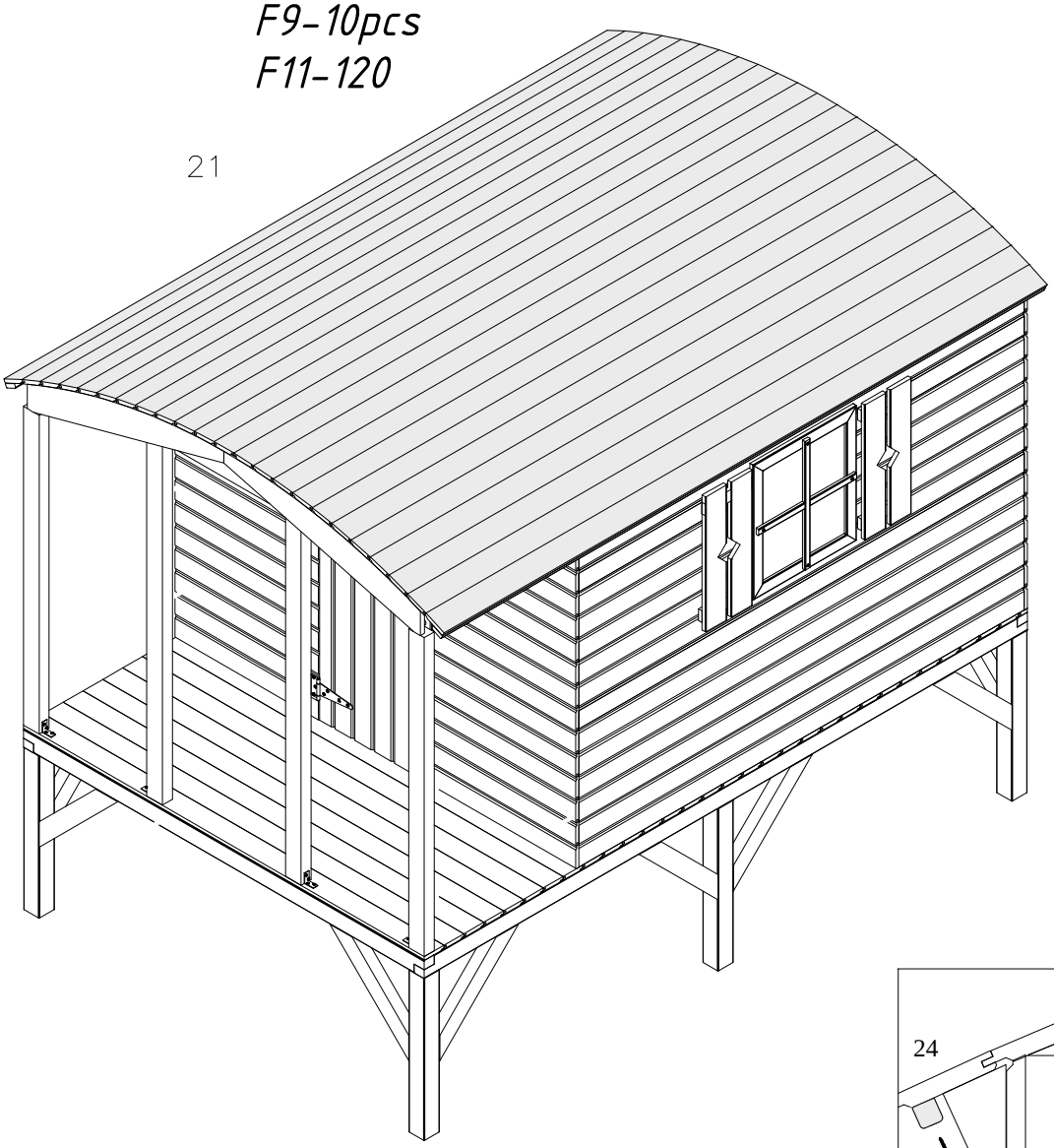

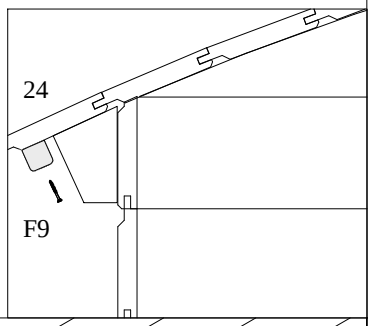

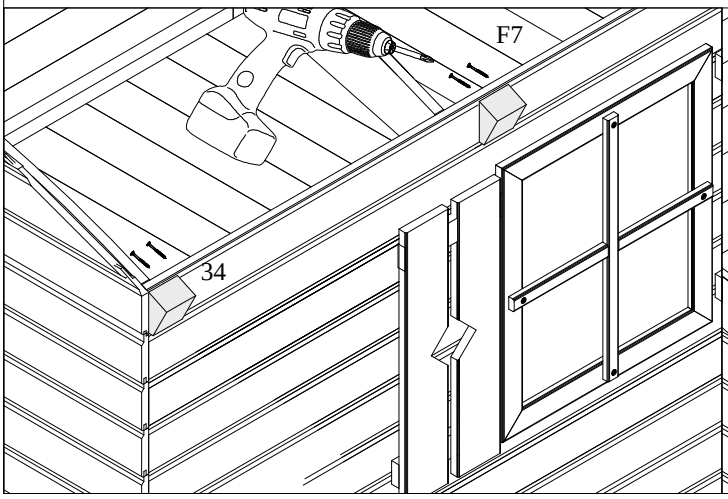

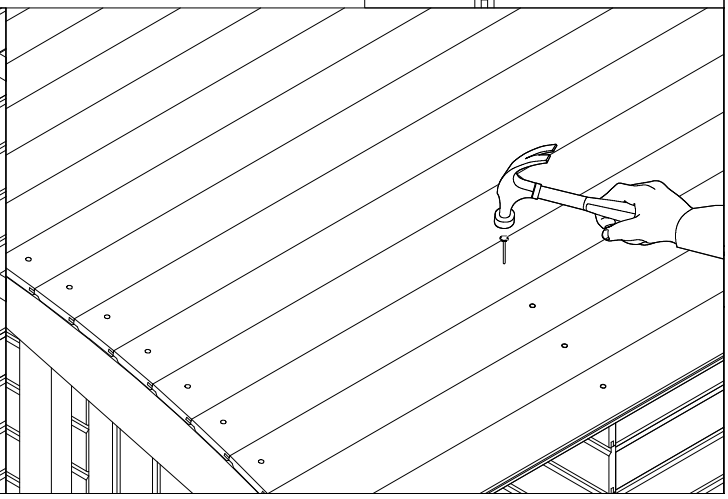

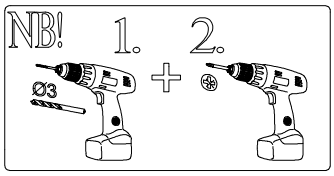

det8-2pcs
det10-2pcs
det25-2pcs
det26-2pcs
F2-64pcs
F5-8pcs
F7-8pcs
F13-8pcs

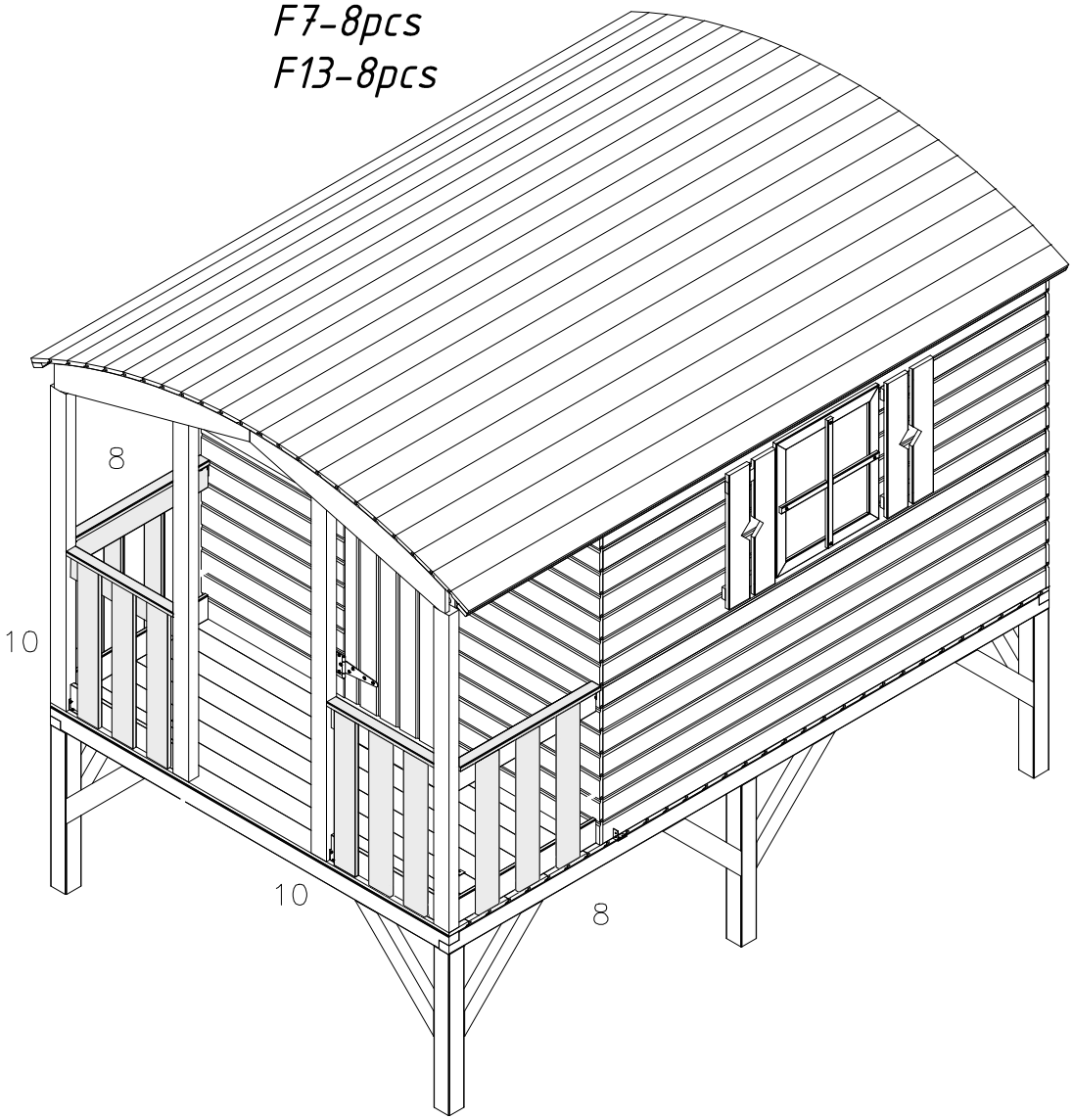

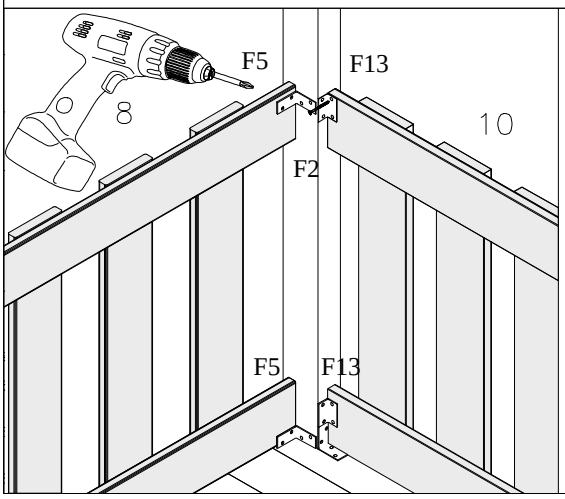

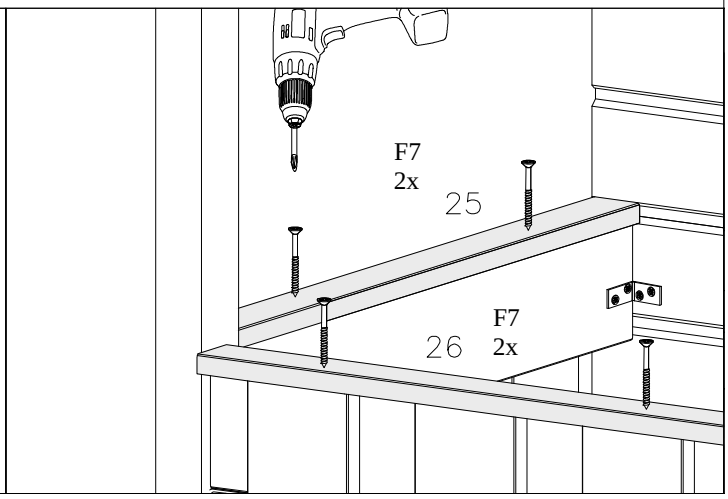

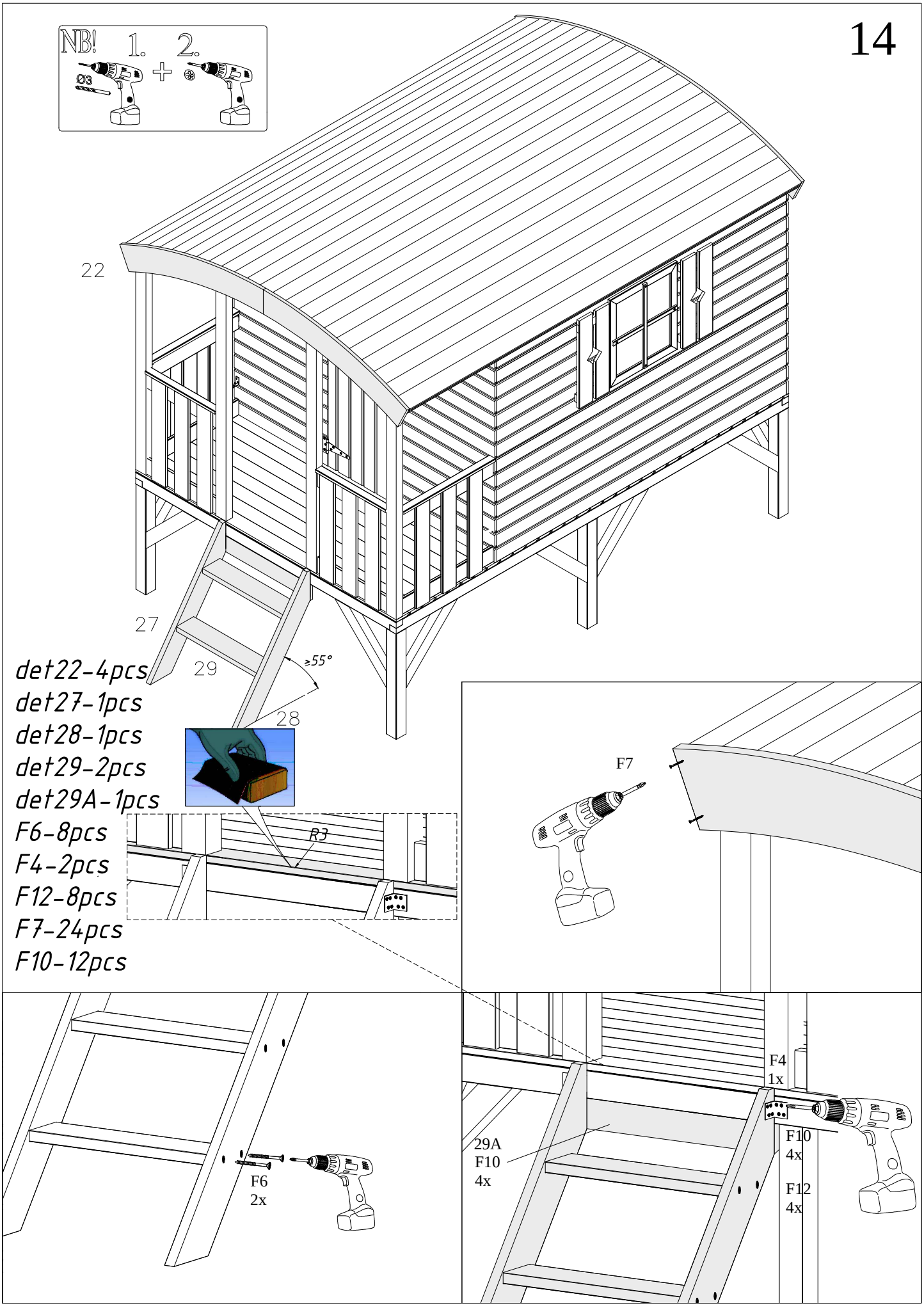

det22-4pcs
det27-1pcs
det28-1pcs
det29-2pcs
det29A-1pcs
F6-8pcs
F4-2pcs
F12-8pcs
F7-24pcs
F10-12pcs

Pos	"EL16-1827"	Pcs	Profile (mm)	Length (mm)
1A	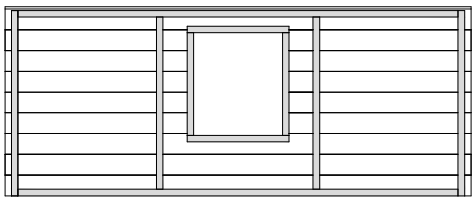	1	2000x44	811
1B	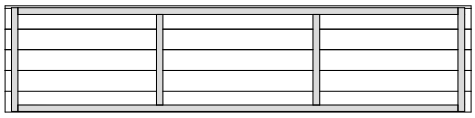	2	2000x44	455
2	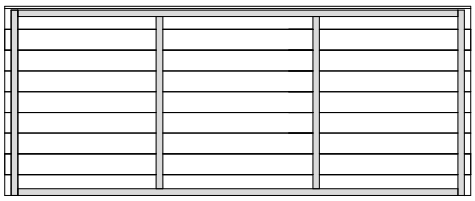	1	2000x44	811
3A	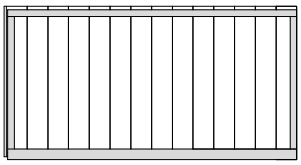	1	1256x44	657
3B	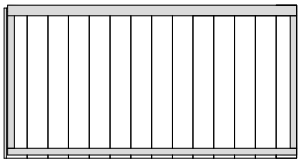	1	1256x44	657
4A	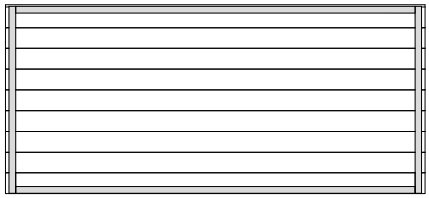	1	1800x44	811
4B	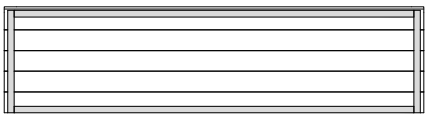	1	1800x44	455
5	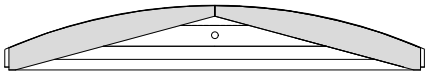	2	1766x34	275
6	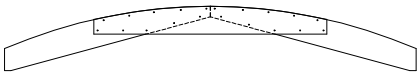	2	1766x38	275
7	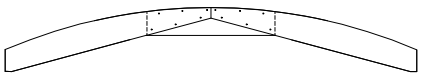	1	1766x38	275
8	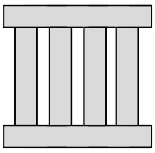	2	635x32	610

Pos	"EL16-1827"	Pcs	Profile (mm)	Length (mm)
9	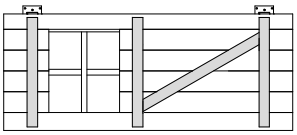	1	1240x41	482
10	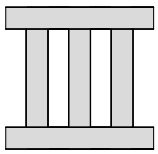	2	483x32	610
11	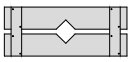	2	525x32	210
12		6	70x70	630
13		2	70x45	2710
14		2	70x45	1800
15		1	70x70	1710
16		2	70x45	1275
17	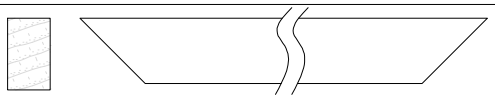	12	70x45	500
18		2	70x45	1459
19		2	70x45	1240
20		31	89x16	1800
21		23	89x16	2710
22		4	145x19	1017
23		2	89x16	2000
24		2	19x19	2710
25		2	45x16	635
26		2	45x16	483
27	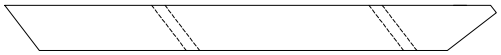	1	120x28	919
28		1	120x28	919
29		2	120x28	565

Pos	"EL16-1827"	Pcs	Profile (mm)	Length (mm)
29A		1	95x16	611
30		1	24x12	500
31		1	24x12	440
32		1	24x12	344
33		1	24x12	414
34		8	75x50	100
35		2	29x45	525
36		2	29x45	465
37		1	400x460x2	
38		2	12x40	380
39		2	12x40	450
40		1	410x340x2	
F1		2	80x150	
F2		120	4x16	
F3		1		
F4		16	40x40x40	
F5		22	40x40x20	
F6		46	6x90	
F7		180	3.5x40	
F8		80	4.5x50	
F9		40	3.5x30	
F10		60	3.5x35	
F11		250	2.5x50	
F12		12	3.5x20	
F13		10	20x20x40	

Pos	"EL16-1827"	Pcs	Profile (mm)	Length (mm)
F14	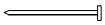	20	1.4x40	
F15		10	1.4x25	
	DE Nicht im Lieferumfang *EN Not included* *ES No incluido* *FR Non inclus* *IT Non incluso* *PT Não incluídos no kit* *NL Niet inbegrepen in de kit* *DK Ikke inkluderet i sættet* *LV Komplektā neietilpst* *LT Komplekte nėra* *PL Zestaw nie zawiera* *NO Ikke inkludert* *SW Ingår ej* *FI Ei sisälly pakettiin* *ET Ei sisaldu komplektis* *CZ Důležité! Součástí hřiště nejsou* 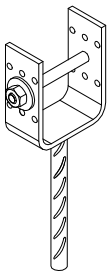	6	70x40x90	